SOLARWATT®

# **Charger** vision 1.0

## Schnellstartanleitung
## Sicherheitshinweise

## Quickstart Guide
## Safety Instructions

## Guide de démarrage rapide
## Consignes de sécurité

## Guida rapida
## Istruzioni di sicurezza

## Snelstartgids
## Veiligheidsinstructies

## Guía rápida de instalación
## Instrucciones de seguridad

#06224 | Rev 2 | 14.10.2025

powering a better tomorrow

## Do you have any questions?
## Please feel free to contact us.

SOLARWATT Technologies Ltd.
Shepperton Marina
Felix Lane
Shepperton TW17 8NS

+44-203-966-1952
info.uk@solarwatt.com
www.solarwatt.co.uk

## Vous avez une question?
## N'hésitez pas à nous contacter.

Solarwatt France
15 Chemin du Saquin
69130 Ecully

+33 (0) 4 69 85 17 70
info.france@solarwatt.com
solarwatt.fr

## Se avete domande,
## non esitate a contattarci.

Solarwatt Italia S.R.L. | Viale della
Navigazione Interna n°52
35129 Padova

info.italy@solarwatt.com
solarwatt.it

## Hebt u vragen?
## Neem gerust contact met ons op.

Solarwatt BV
Morsestraat 25
4004 JP Tiel
Nederland

+31 (0)344 767 002
info.benelux@solarwatt.com
solarwatt.nl/solarwatt.be

## ¿Tiene alguna pregunta?
## Póngase en contacto con nosotros.

Solarwatt Energy Solutions Spain S.L
Calle Real 12-B
28691 Villanueva de la Cañada
España

+34 91 7236854
solarwatt.es

#06224 | Rev 2 | 14.10.2025

Für die ausführliche Installations- und Bedienungsanleitung scannen Sie den untenstehenden QR-Code.

For detailed Installation and Operating Instructions scan the QR code below.

Pour des instructions d'installation et d'utilisation détaillées, scannez le code QR ci-dessous.

Per istruzioni dettagliate sull'installazione e l'uso, scansionare il codice QR qui sotto.

Scan de QR-code hieronder voor gedetailleerde installatie en gebruiksinstructies.

Para obtener instrucciones detalladas de instalación y funcionamiento, escanee el siguiente código QR.

#06224 | Rev 2 | 14.10.2025

## Symbole auf Typenschildern und Etiketten

Die jeweilige Geräteausstattung entspricht den Anforderungen gemäß den EU-Richtlinien.

IP65 Spritzwasser- und staubgeschützt Schutzart IP 65

Vor der Installation oder Inbetriebnahme ist diese Betriebsanleitung zu lesen.

Vorsicht vor der heißen Oberflächen. Es besteht Verbrennungsgefahr.

PE-Leiteranschluss

Warnung vor gefährlicher elektrischer Spannung und der Gefahr eines elektrischen Schlages.

Das Produkt darf nicht in den Hausmüll entsorgt werden. Die im jeweiligen Land geltenden Entsorgungsvorschriften sind zu beachten.

## Geltungsbereich

Dieses Dokument richtet sich an das Fachpersonal, das die Installation und Inbetriebnahme des

SOLARWATT Charger vision 1.0

durchführt.
Die Installation und Inbetriebnahme des Chargers nach dieser Anleitung ist nur ausgebildetem Fachpersonal gestattet, das folgende Kriterien erfüllt:

- von Solarwatt autorisiert
- ausgebildete Elektroniker, Elektroinstallateure oder Fachpersonal mit artverwandten Qualifikationen
- autorisiertes Fachpersonal mit Kenntnissen der geltenden Normen, Richtlinien und Gesetze

## Bestimmungsgemäße Verwendung

SOLARWATT Charger vision ist eine AC- Ladesäule für das unidirektionale Laden eines Elektrofahrzeugs (BEV oder PHEV). Der Anschluss von anderen Geräten ist nicht zulässig. Eine unsachgemäße oder nicht bestimmungsgemäße Verwendung des Charger vision kann zu Defekten am Gerät und/oder zu lebensbedrohlichen Situationen führen und schließt jegliche Garantieleistung aus.

## Nicht zulässige Verwendung

Bei Manipulation/Eingriff in die Kommunikation des Charger vision erlischt der Anspruch auf jegliche Garantieleistungen. Informationen zu den klimatischen Installations-, Lager- und Transportbedingungen entnehmen Sie bitte dem Datenblatt.
Bei Nichtbeachtung der in dieser Anleitung aufgeführten Informationen erlischt jeglicher Garantieanspruch..

## 5 Sicherheitsregeln für Elektroinstallationen

Vor Beginn der Arbeiten:

- Freischalten
- Gegen Wiedereinschalten sichern
- Spannungsfreiheit feststellen
- Erden und Kurzschließen
- Benachbarte unter Spannung stehende Teile abdecken oder abschranken

#06224 | Rev 2 | 14.10.2025

## AUFBAU UND LIEFERUMFANG

### Charger vision 1.0 (Ausführung mit Kabel)

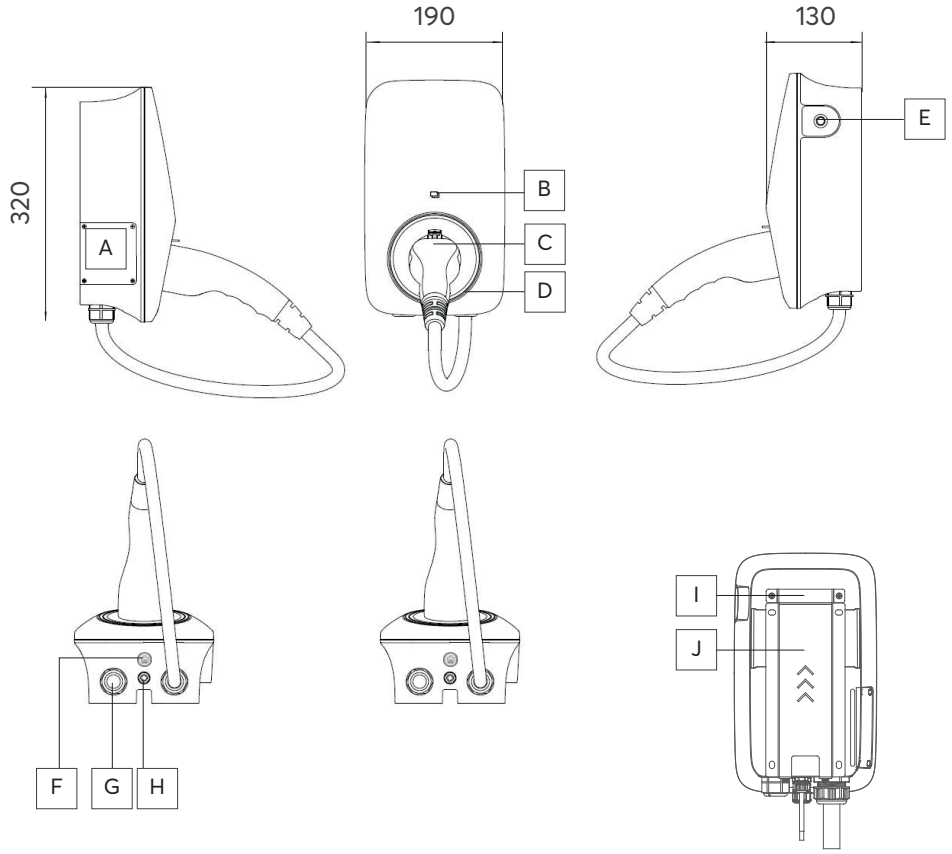


### Charger vision 1.0 (Ausführung ohne Kabel)

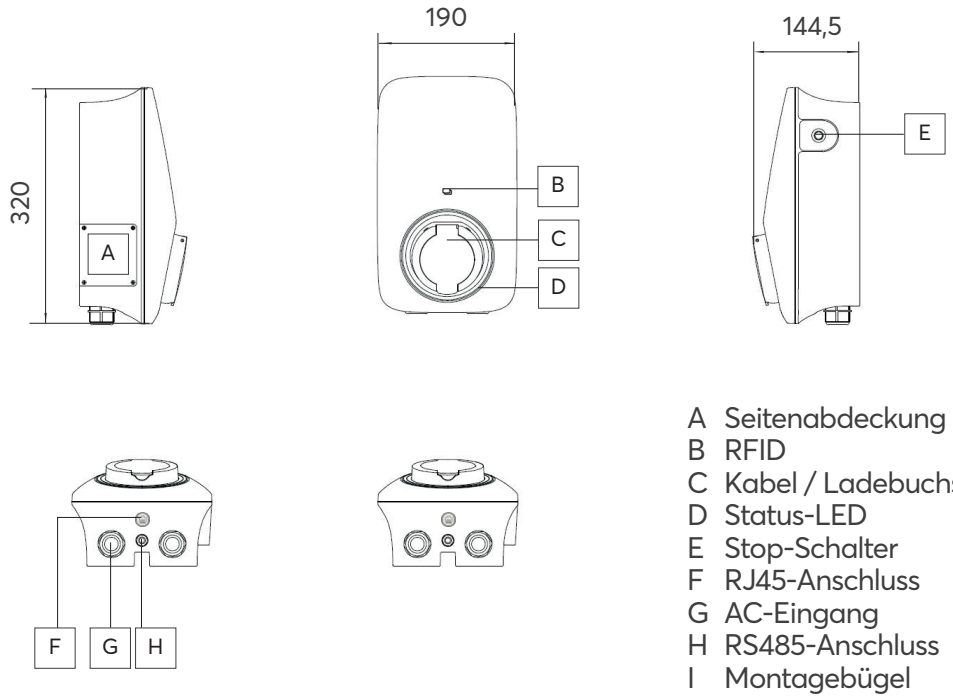


A Seitenabdeckung AC-Installation
B RFID
C Kabel / Ladebuchse
D Status-LED
E Stop-Schalter
F RJ45-Anschluss
G AC-Eingang
H RS485-Anschluss
I Montagebügel
J Montagegrundplatte

#06224 | Rev 2 | 14.10.2025

## Lieferumfang

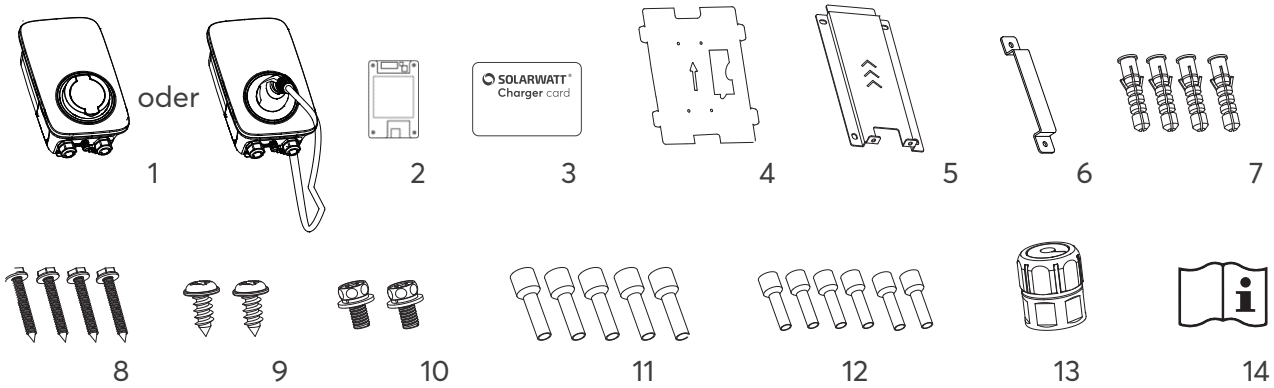


1 Wallbox (Buchse oder Kabel)
2 Rundsteuerkasten (optional)
3 RFID-Karte
4 Bohrschablone
5 Montagegrundplatte
6 Montagebügel
7 Dübel (8 x 40 mm)
8 Schrauben (6 x 40) Wandbefestigung
9 selbstschneidende Schrauben (4 x 10)
10 Montageschrauben (4 x 10)
11 Aderendhülsen EVN10-12
12 Aderendhülsen EVN16012
13 LAN Stecker
14 Schnellstartanleitung

## Blinkcodes der Status LED

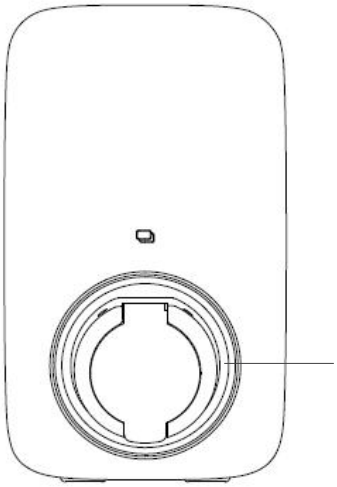

| | |
|---|---|
| grün pulsierend | Standby Modus |
| blau | eingesteckt |
| blau pulsierend | Laden Start / Stop |
| blau kreisend | Ladestatus |
| grün | Laden abgeschlossen |
| rot | Fehler |
| gelb | gesperrt |

#06224 | Rev 2 | 14.10.2025

## INSTALLATIONSVORBEREITUNG

- Die Anschlussleitung (Stromversorgung) muss fest in die bestehende Hausinstallation verlegt werden und muss den geltenden nationalen gesetzlichen Bestimmungen entsprechen.
- Die Einrichtung verfügt über keine eigene Trennvorrichtung vom Stromnetz. Eine geeignete Abschalteinrichtung (z.B. Leistungsschalter, Trennschalter oder gleichwertige Abschaltmöglichkeit) muss als Teil der elektrischen Anlage des Gebäudes vorhanden sein.
- Der Charger muss mit einem zusätzlichen Fehlerstromschutzschalter (RCD Typ A 30 mA) sowie einem Leitungsschutzschalter nach den geltenden Installationsnormen des jeweiligen Landes abgesichert werden.
- Der Charger ist im Auslieferungszustand auf 16 A eingestellt. Um den maximalen Strom an den installierten Schutzschalter anzupassen, muss der Ladestrom über die SOLARWATT Pro app konfiguriert werden.
- Der Charger muss an einer stabilen, ebenen Fläche montiert werden, die das Gewicht des Gerätes tragen kann. Der Mindestabstand zu allen Seiten muss mindestens 300 mm betragen.
- Installieren Sie den Charger so, dass der Stecker mit dem Ladeanschluss des Fahrzeugs verbunden werden kann ohne am Kabel zu ziehen.
- Installieren Sie den Charger so, dass er vor jeglicher Beschädigung geschützt ist.

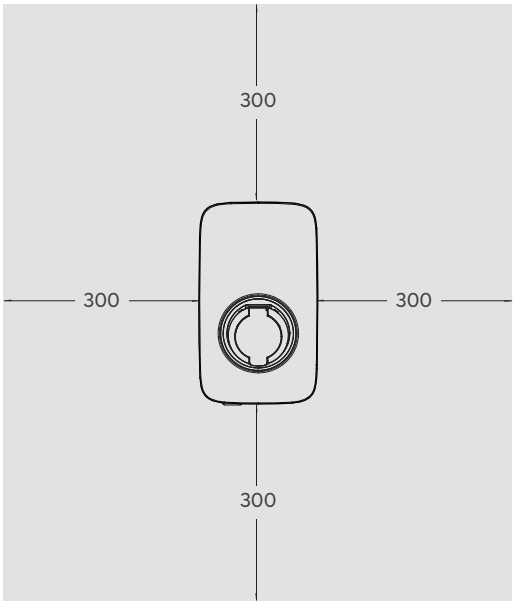


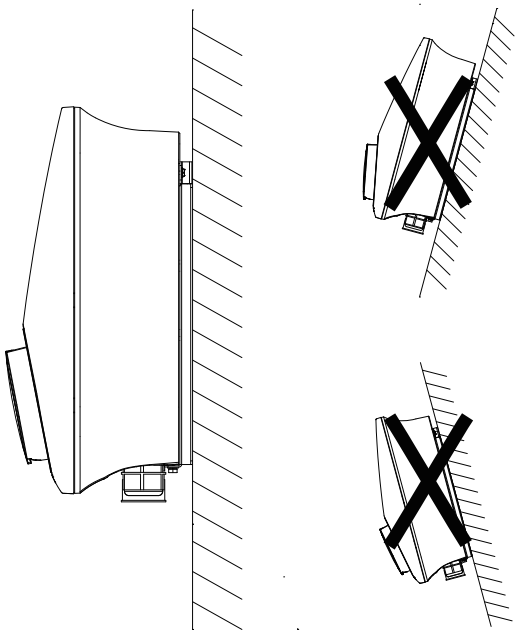

#06224 | Rev 2 | 14.10.2025

## WANDMONTAGE

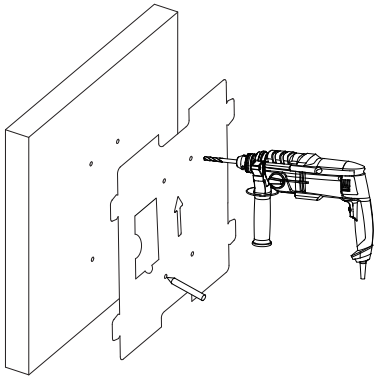

Mithilfe der Bohrschablone **(4)** Befestigungslöcher (Ø 8 mm, 50 mm tief) bohren

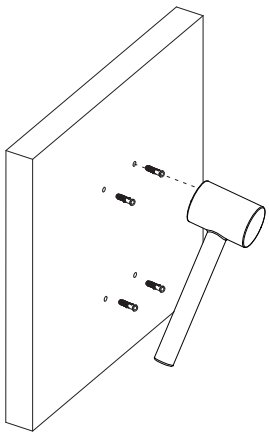

Dübel einschlagen **(7)**

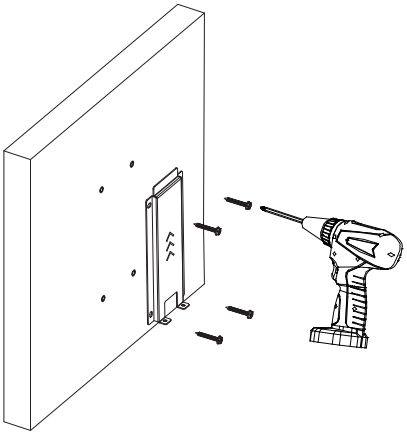

Montagegrundplatte **(5)** mit Schrauben **(8)** befestigen

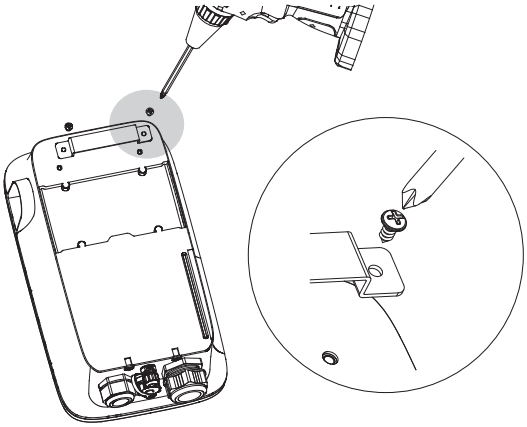

Montagebügel **(6)** mit selbstschneidenden Schrauben **(9)** am Charger befestigen

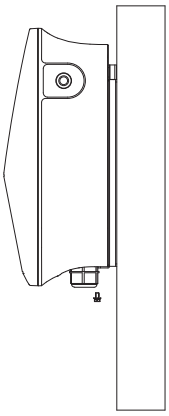

Charger an der Wand montieren und mit Schrauben **(10)** befestigen

#06224 | Rev 2 | 14.10.2025

## NETZWERK VERBINDUNG (ETHERNET)

*Ansicht Stecker*

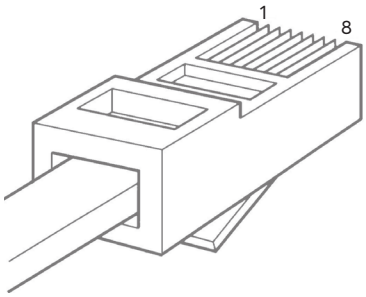


| PIN | 1 | 2 | 3 | 4 | 5 | 6 | 7 | 8 |
|---|---|---|---|---|---|---|---|---|
| Farbe | weiß/ orange | orange | weiß/ grün | blau | weiß/ blau | grün | weiß/ braun | braun |

PIN-Belegung des Netzwerkkabels (Typ B)

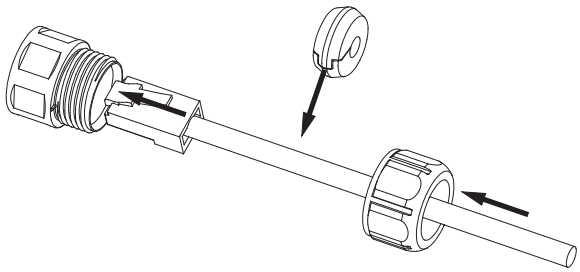

Netzwerkkabel durch die Kontermutter führen, Dichtung einsetzen, und Stecker anschließen

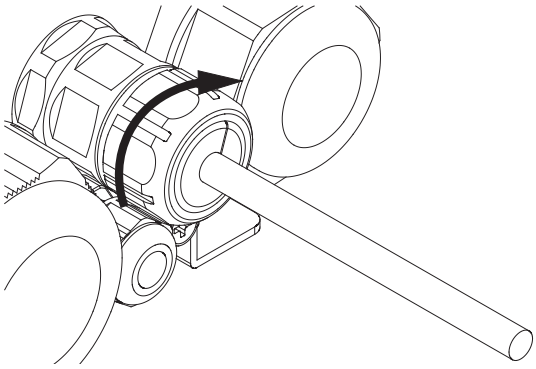

Kontermutter anziehen und Kabel mit dem Router verbinden

## (A) ELEKTRISCHER ANSCHLUSS (3-PHASIG)

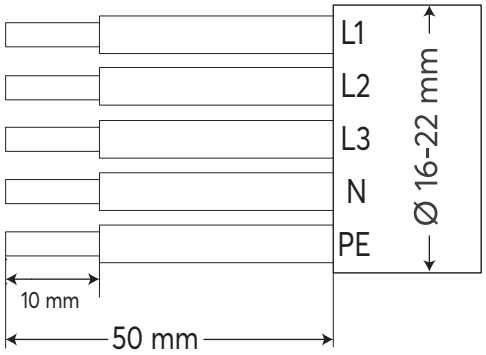


AC-Kabel 50 mm abmanteln und 10 mm abisolieren

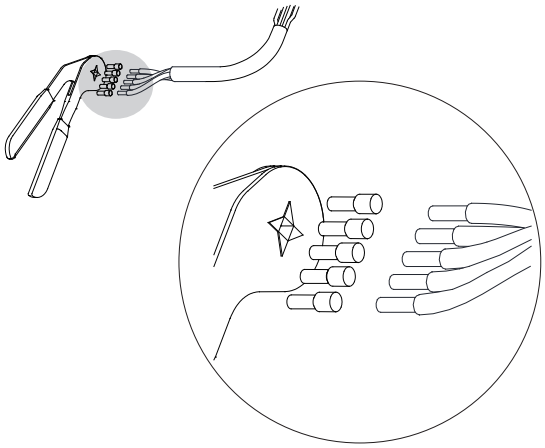

Aderendhülsen **(11/12)** auf die Kabel crimpen

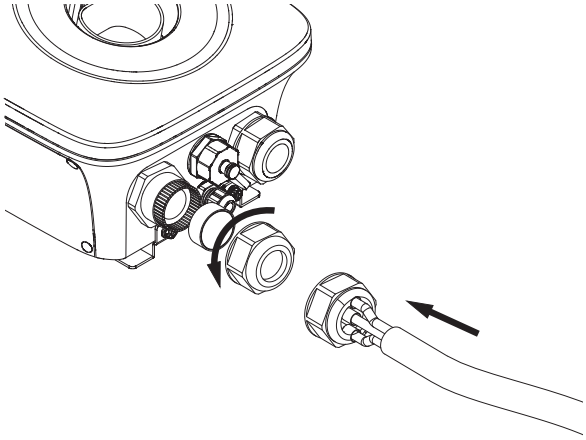

Kabelverschraubung lösen und Kabel hindurchstoßen

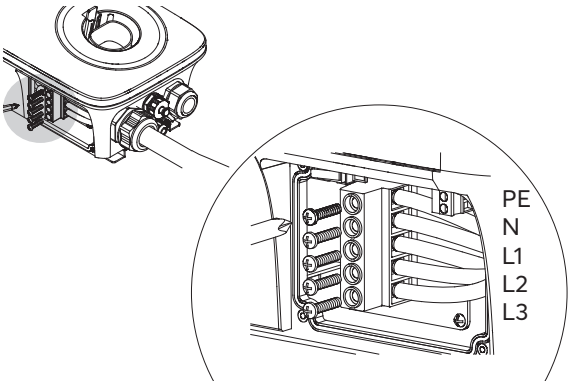


Seitliche Abdeckung öffnen und das Kabel installieren

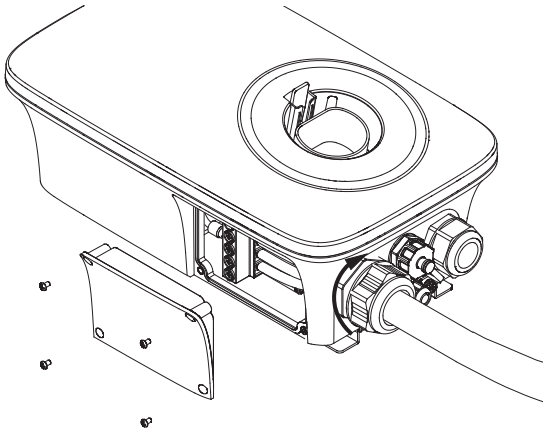

Abdeckung schließen und Kabelverschraubung festziehen

#06224 | Rev 2 | 14.10.2025

## (B) ELEKTRISCHER ANSCHLUSS (1-PHASIG)

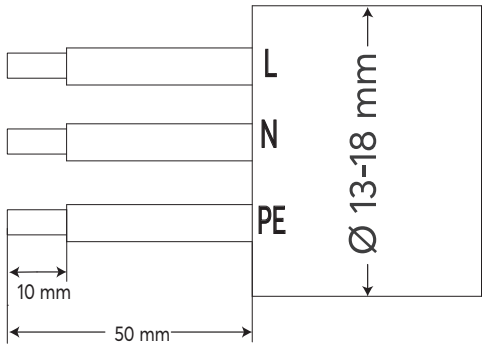


AC-Kabel 50 mm abmanteln und 10 mm abisolieren

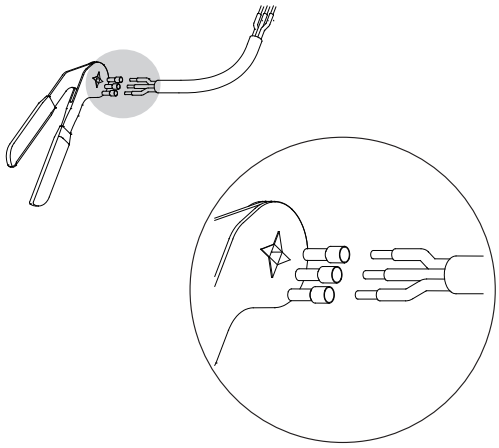

Aderendhülsen **(11/12)** auf die Kabel crimpen

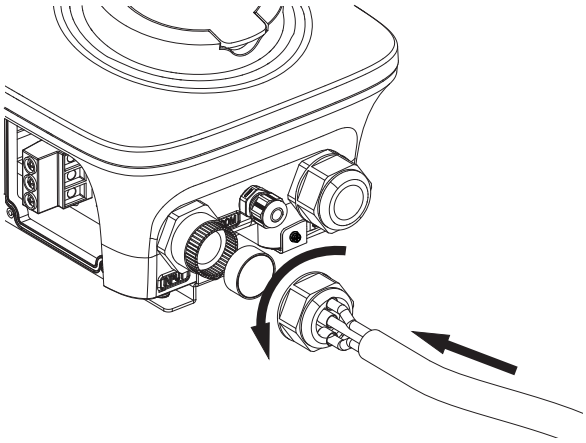

Kabelverschraubung lösen und Kabel hindurchstoßen

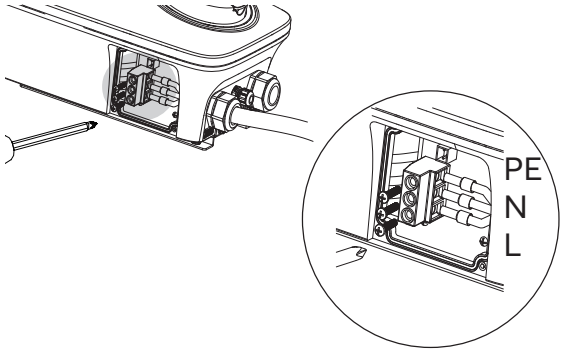


Seitliche Abdeckung öffnen und das Kabel installieren

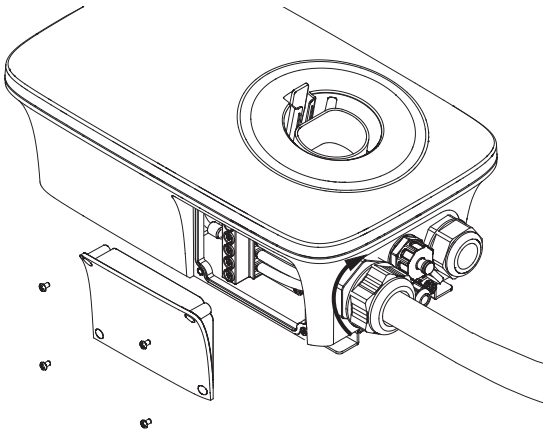

Abdeckung schließen und Kabelverschraubung festziehen

#06224 | Rev 2 | 14.10.2025

## Symbols on nameplates and labels

The relevant device equipment conforms to requirements according to EU Directives.

IP65 Splash and dust proof, protection type IP 65

This operating manual must be read prior to installation or commissioning.

Beware of hot surfaces. There is a risk of burns.

PE conductor terminal

Warning of dangerous electrical voltage and risk of electric shock.

The product may not be disposed of with household waste. The disposal regulations applicable in the respective country must be observed.

## Scope of application

This document is intended for specialised personnel who will be installing and commissioning the

SOLARWATT Charger vision 1.0

Installation is only authorised for qualified personnel who meet the following criteria:

- Authorized by Solarwatt
- Trained electronics technicians, electricians or other specialists with similar qualifications
- Authorized professionals with thorough knowledge of all applicable standards, directives and laws.

## Intended use

SOLARWATT Charger vision is an AC charging station designed for unidirectional charging of a electric vehicle (BEV or PHEV). The connection of other devices is not permitted. Using the Charger vision improperly or for purposes other than its intended use can cause defects in the device and/or lead to life-threatening situations and renders the warranty null and void.

## Not intended use

Any manipulation/modification of the Charger vision communication system will void any warranty claims. Refer to the data sheets of the respective components for information about the climatic installation, storage and transport conditions. Disregarding the information provided in this installation and operating manual will void any warranty claims.

## Safety rules for electrical installations

Follow lock out steps:

- Verify absence of voltage
- Lock out isolator(s)
- Disconnect
- Ground and short circuit as required
- Provide protection from adjacent live parts

#06224 | Rev 2 | 14.10.2025

## DEVICE DESIGN AND PACKING LIST

### Charger vision 1.0 (cable version)

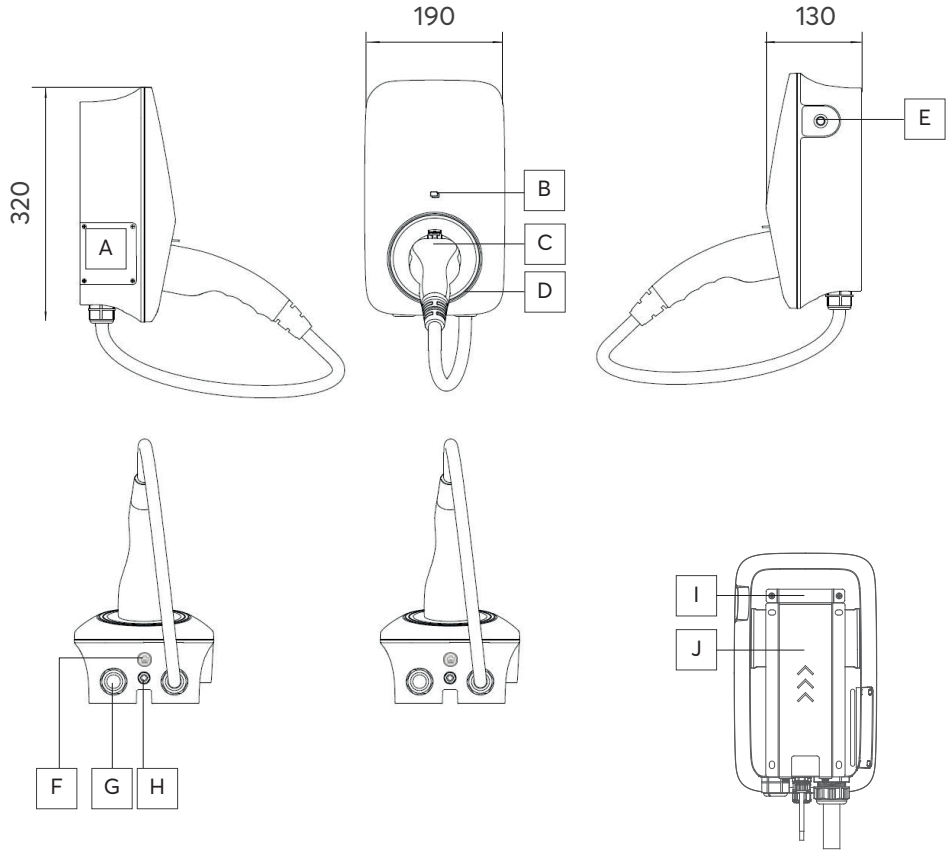


### Charger vision 1.0 (socket version)

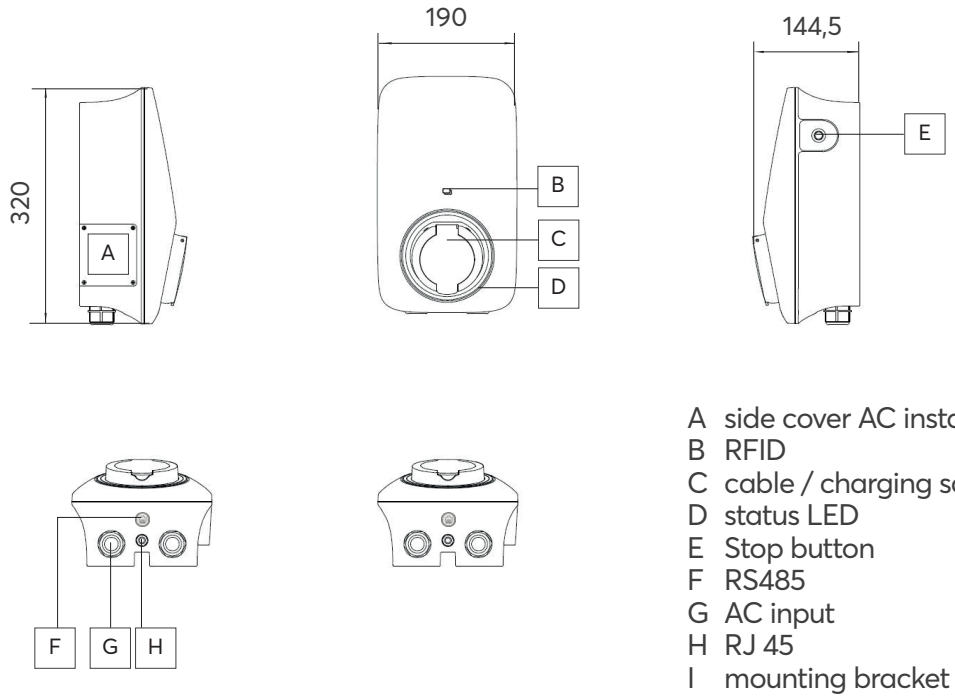


A side cover AC installation
B RFID
C cable / charging socket
D status LED
E Stop button
F RS485
G AC input
H RJ 45
I mounting bracket
J mounting backplate

#06224 | Rev 2 | 14.10.2025

## Packing list

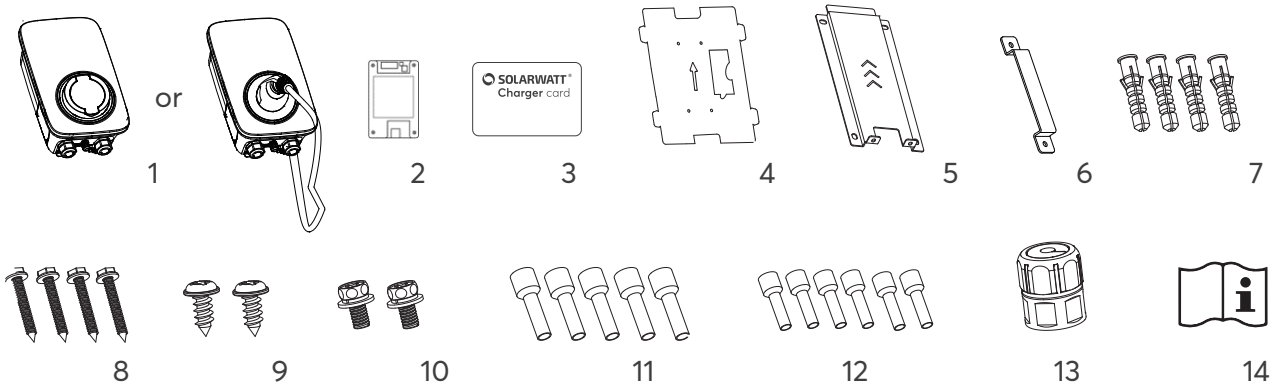


1 charger (socket or cable)
2 ripple control box (optional)
3 RFID card
4 drilling template
5 mounting backplate
6 mounting bracket
7 dowels (8 x 40 mm)
8 wall mounting screws (6 x 40)
9 self-tapping screws (4 x 10)
10 assembly screws (4 x 10)
11 wire end ferrules EVN10-12
12 wire end ferrules EVN16012
13 LAN connector
14 quickstart guide

## Status LED blink codes

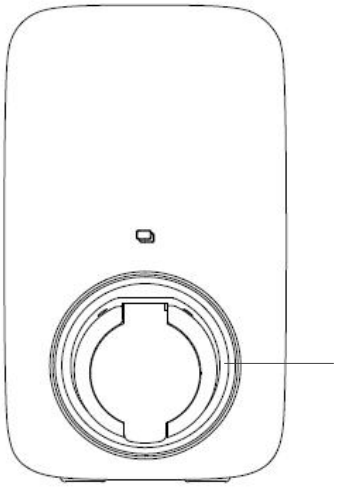

| | |
|---|---|
| green pulsating | standby mode |
| blue | plugged |
| blue pulsating | charging start / stop |
| blue circling | charging status |
| green | charging comleted |
| red | fault |
| yellow | locked |

#06224 | Rev 2 | 14.10.2025

## INSTALLATION PREPARATION

- The supply line (power supply) must be permanently routed into the existing domestic installation and must correspond to the applicable national legal regulations.
- The device does not have its own cut-off from the power supply. A suitable cut-off device (e.g. circuit breaker, cut-off switch or equivalent means of disconnection) must be provided as part of the electrical system of the building.
- The charger must be fused with an additional residual current circuit breaker (RCD Typ A 30 mA) and a circuit breaker in accordance with the applicable installation standards of the respective country.
- The EV charger is set to 16 A in the delivery state. To adjust the maximum current to the installed circuit breaker, the charging current must be configured using the SOLARWATT Pro app.
- The EV charger can be installed on a flat surface which is able to support the weight of the EV charger. Minimum spate to all sides should be minimum 300 mm.
- Install the EV charger where the EV plug can be connected to the vehicle charging port (without pulling the cable).
- Do not install the EV charger in an environment that may cause damage to it.

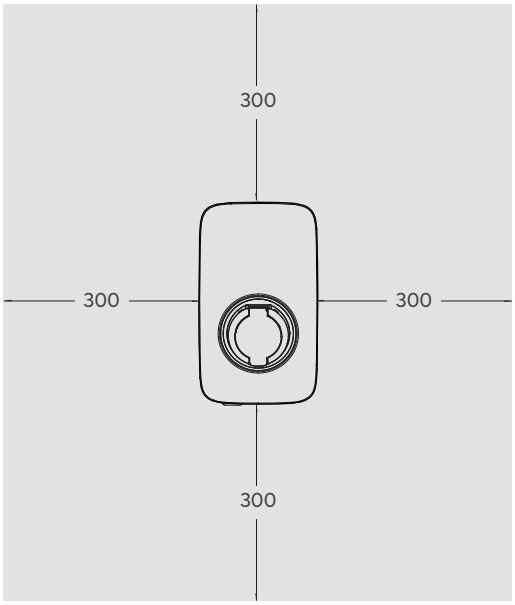


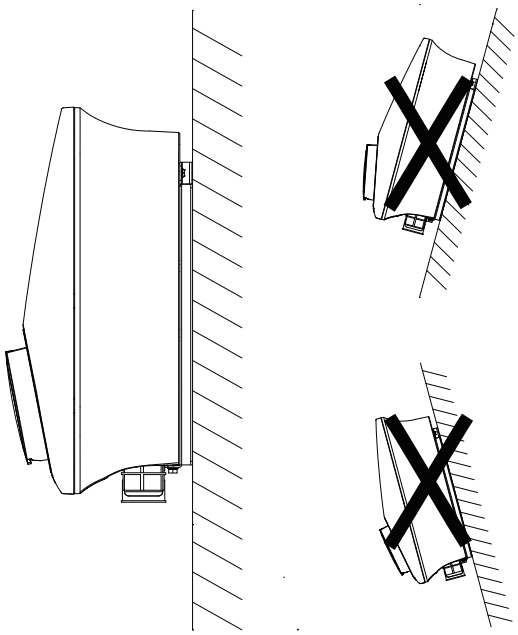

#06224 | Rev 2 | 14.10.2025

## WALL MOUNTING

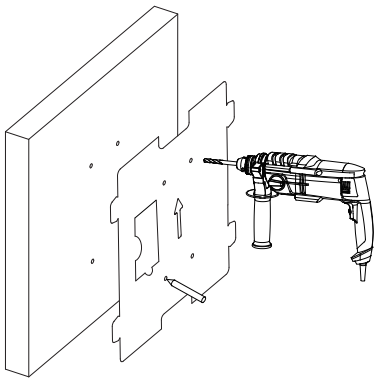

Drill mounting holes (Ø 8 mm, 50 mm depth) by using the drilling template **(4)**

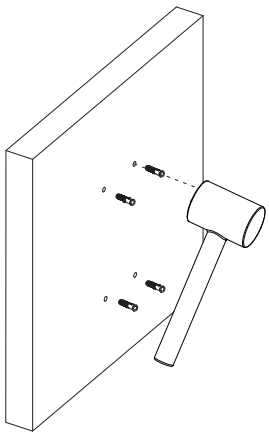

Place dowels **(7)**

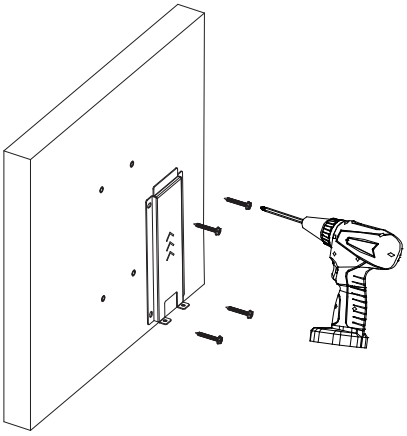

Fix mounting backplate **(5)** with screws **(8)**

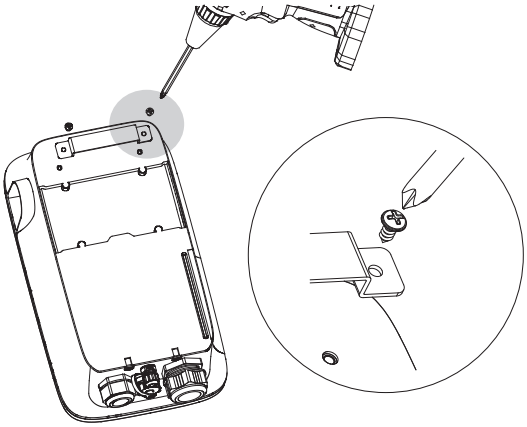

Fix mounting bracket **(6)** with self tapping screws **(9)** to the charger

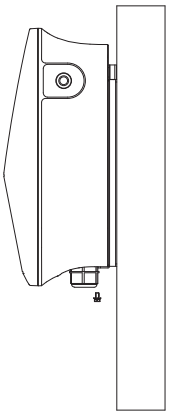

Mount the charger and fix it with screws **(10)**

#06224 | Rev 2 | 14.10.2025

## NETWORK CONNECTION (ETHERNET)

*(view into plug)*

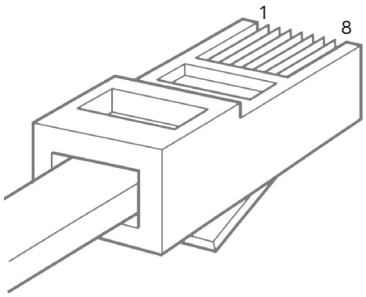


| PIN | 1 | 2 | 3 | 4 | 5 | 6 | 7 | 8 |
|---|---|---|---|---|---|---|---|---|
| color | white/ orange | orange | white/ green | blue | white/ blue | green | white/ brown | brown |

Network cable (type B) PIN assignment

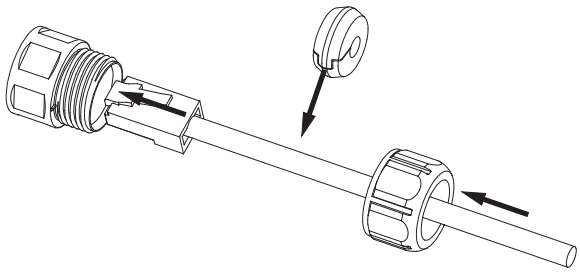

Puncture the network cable through the lock nut, place the slotted seal and insert the plug into the connector

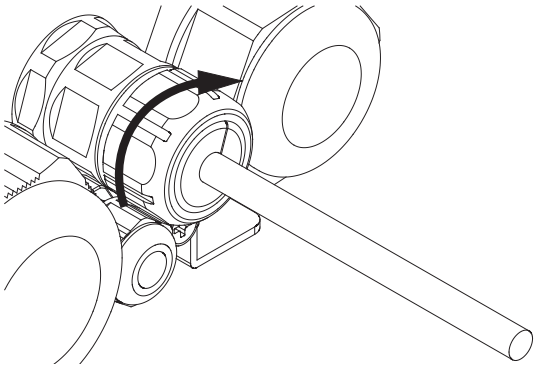

Tighten the lock nut and connect to the router

## (A) ELECTRICAL CONNECTION (3-PHASE)

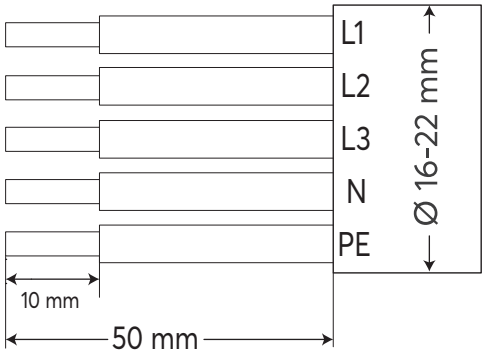


Strip cable sheath by 50 mm and strip cable insulation by 10 mm

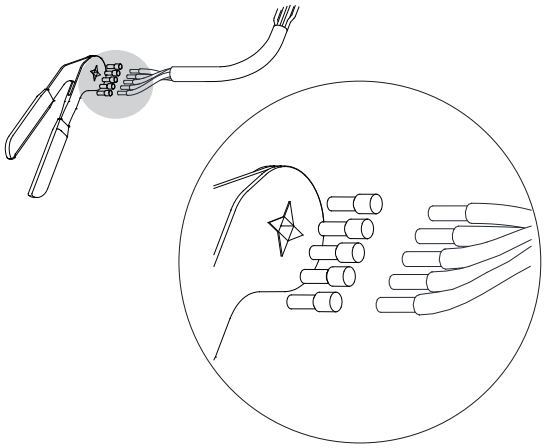

crimp the wire end ferrules **(11/12)** on the cable

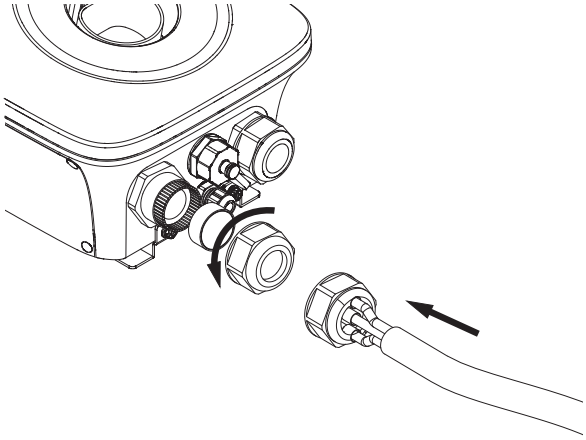

Loosen the cable gland and insert the cable through it

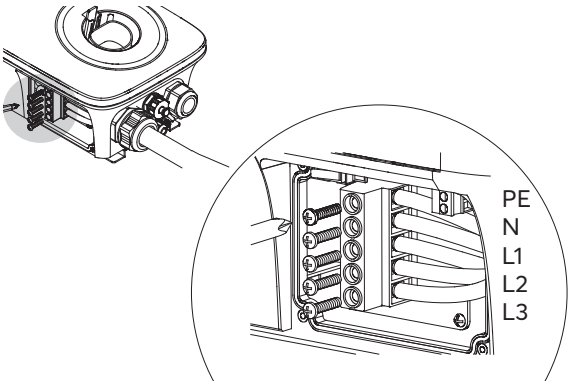


Open side cover and install the cable

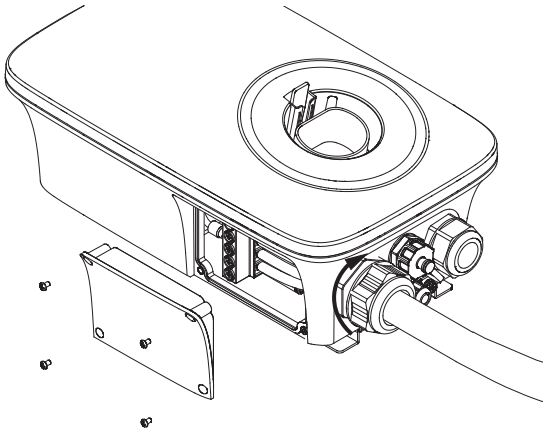

Close the cover and tighten the cable gland

#06224 | Rev 2 | 14.10.2025

## (B) ELECTRICAL CONNECTION (1-PHASE)

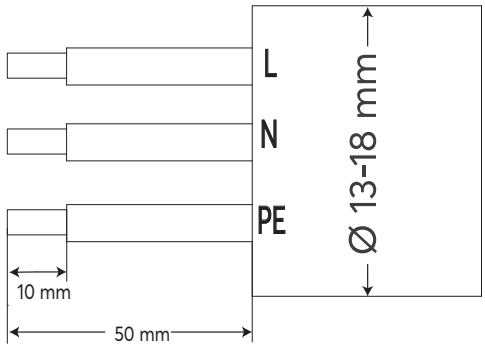


Strip cable sheath by 50 mm and strip cable insulation by 10 mm

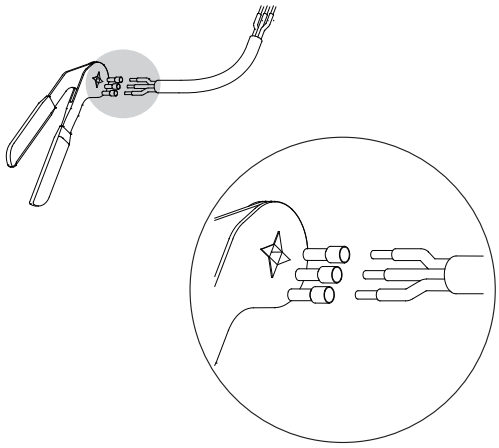

crimp the wire end ferrules **(11/12)** on the cable

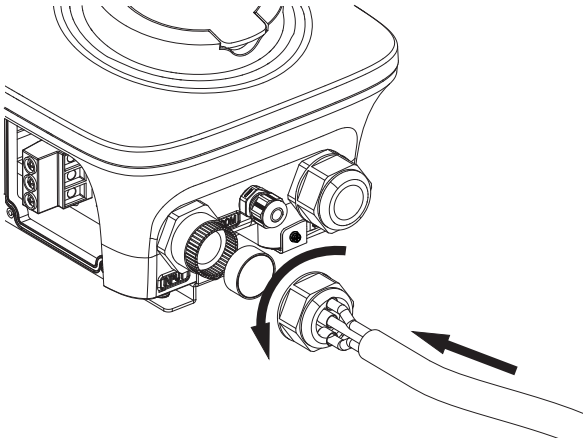

Loosen the cable gland and puncture the cable through it

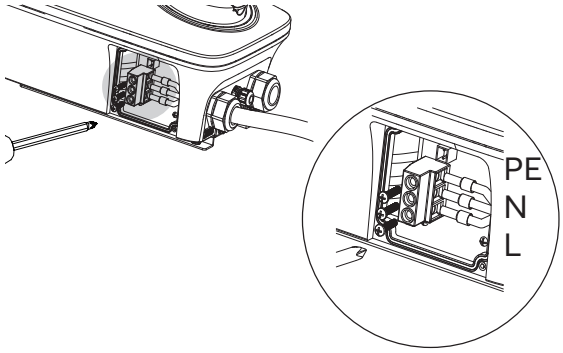


Open side cover and install the cable

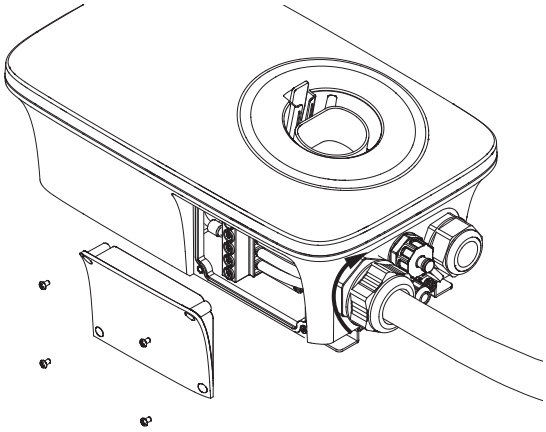

Close the cover and tighten the cable gland

#06224 | Rev 2 | 14.10.2025

## CONSIGNES DE SÉCURITÉ

### Symboles sur les plaques signalétiques et les étiquettes

L'équipement concerné est conforme aux exigences des directives de l'UE.

IP65 Etanche aux éclaboussures et à la poussière, type de protection IP 65

Ce manuel doit être lu avant l'installation ou la mise en service.

Attention aux surfaces chaudes. Il y a un risque de brûlure.

Borne pour conducteur PE

Avertissement de tension électrique dangereuse et de risque d'électrocution.

Le produit ne doit pas être éliminé avec les ordures ménagères. Les règles d'élimination en vigueur dans le pays concerné doivent être respectées.

### Champs d'application

Ce document est destiné à un personnel spécialisé qui va installer et mettre en service le

SOLARWATT Charger vision 1.0

L'installation n'est autorisée qu'aux personnes qualifiées qui répondent aux critères suivants :

- Autorisé par Solarwatt
- Techniciens en électronique, électriciens ou autres spécialistes ayant des qualifications similaires.
- Professionnels agréés ayant une connaissance approfondie de toutes les normes, directives et lois applicables.

### Utilisation prévue

SOLARWATT Charger vision est une station de charge CA conçue pour la charge unidirectionnelle d'un véhicule électrique (BEV ou PHEV). La connexion d'autres dispositifs n'est pas autorisée. L'utilisation du Charger vision de manière impropre ou à des fins autres que celles pour lesquelles elle a été conçue peut provoquer des défauts dans l'appareil et/ou entraîner des situations potentiellement mortelles. Ceci entraînerait l'annulation de la garantie.

### Utilisation non prévue

Toute manipulation/modification du système de communication du Charger vision annule les droits de garantie. Consultez la fiche technique pour obtenir des informations sur les conditions ambiantes d'installation, de stockage et de transport. Le non-respect des informations mentionnés dans ce manuel annule tout droit à garantie.

### Règles de sécurité pour les installations électriques

Suivez les étapes de consignation :

- Déconnecter
- Empêcher la reconnexion
- Vérifier l'absence de tension
- Mise à la terre et en court-circuit
- Couvrir les parties actives voisiness

#06224 | Rev 2 | 14.10.2025

## COMPOSITION DU SYSTÈME ET CONTENU DE LA LIVRAISON

### Charger vision 1.0 (version avec câble)

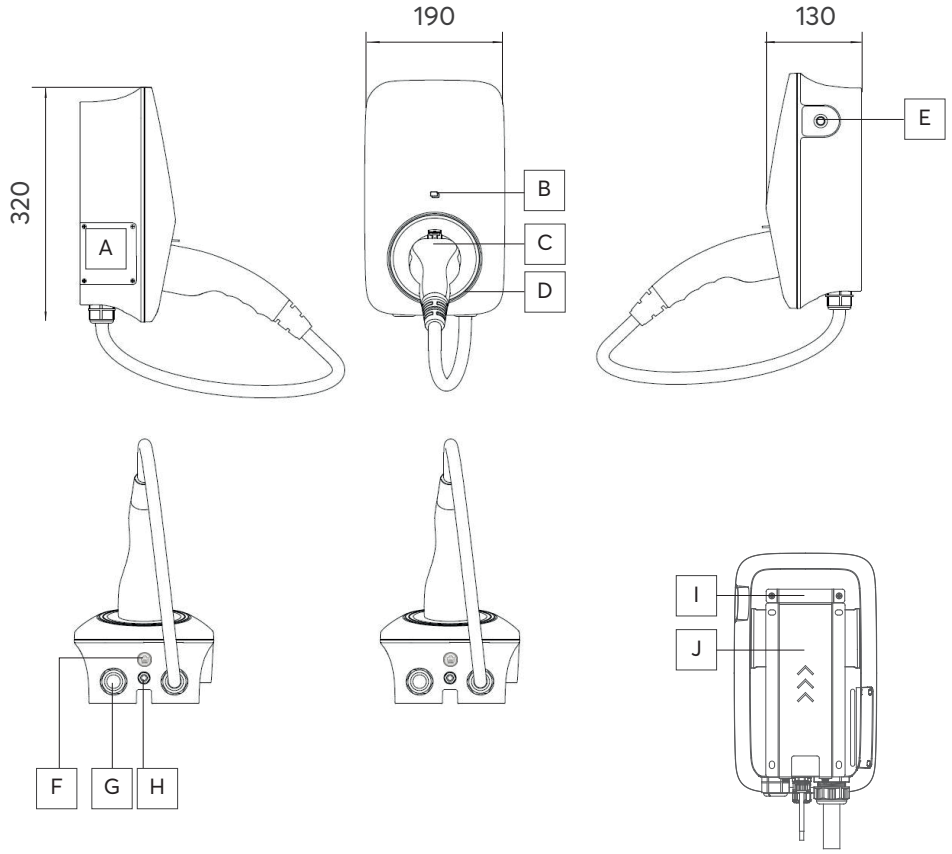


### Charger vision 1.0 (Version avec prise de charge)

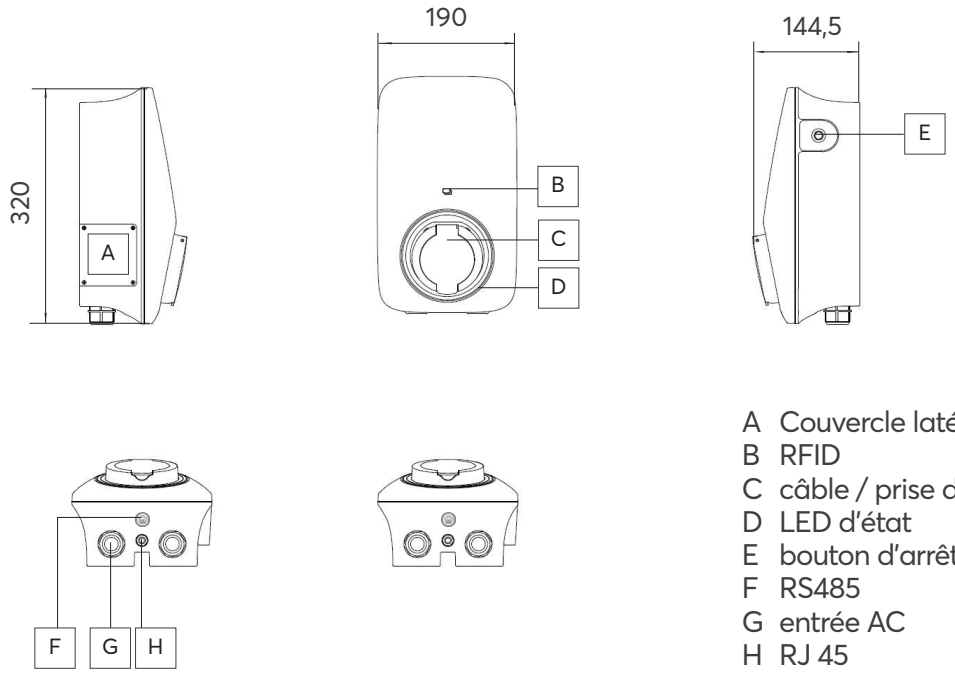


A Couvercle latéral Installation AC
B RFID
C câble / prise de charge
D LED d'état
E bouton d'arrêt
F RS485
G entrée AC
H RJ 45
I support de montage
J plaque arrière de montage

#06224 | Rev 2 | 14.10.2025

## Contenu de la livraison

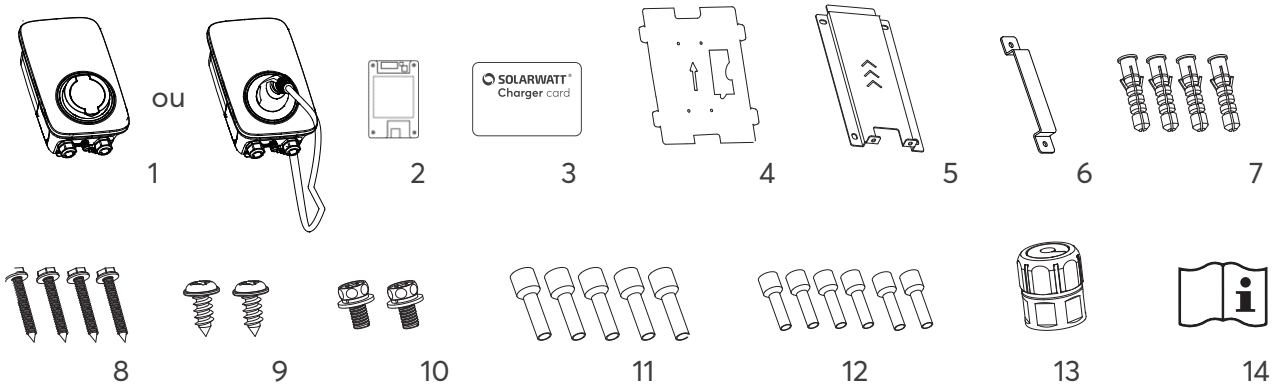


1 Chargeur EV (câble ou prise)
2 boîtier de contrôle de l'ondulation (en option)
3 carte RFID
4 gabarit de perçage
5 plaque arrière de montage
6 support de montage
7 chevilles (8 x 40 mm)
8 vis de fixation murale (6 x 40)
9 vis autotaraudeuses (4 x 10)
10 vis d'assemblage (4 x 10)
11 Embouts de fil EVN10-12
12 embouts de câble EVN16012
13 Connecteur LAN
14 guide de démarrage rapide

## Codes de clignotement de la LED d'état

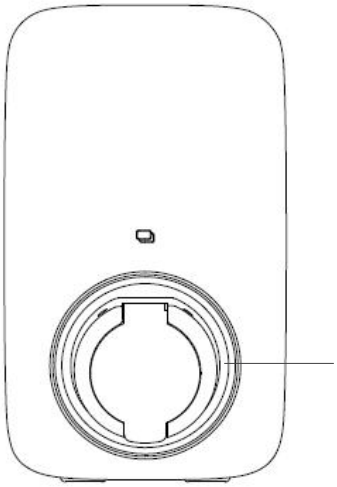

| | |
|---|---|
| vert pulsé | mode veille |
| bleu | branché |
| bleu pulsant | démarrage / arrêt de la charge |
| bleu tournant en rond | état de charge |
| vert | Chargement terminé |
| rouge | défaut |
| jaune | verrouillé |

#06224 | Rev 2 | 14.10.2025

## PRÉPARATION DE L'INSTALLATION

- La ligne d'alimentation (alimentation électrique) doit être acheminée de manière permanente dans l'installation domestique existante et doit correspondre aux réglementations nationales en vigueur.
- L'appareil ne dispose pas de son propre dispositif de coupure de l'alimentation électrique. Un dispositif de coupure approprié (par exemple, un disjoncteur, un interrupteur ou un moyen de déconnexion équivalent) doit être prévu dans le cadre du système électrique du bâtiment.
- Le chargeur de VE doit être doit être protégé par un disjoncteur différentiel supplémentaire (RCD Typ A 30 mA) ainsi que par un disjoncteur de protection de ligne conformément aux normes d'installation en vigueur dans le pays concerné.
- Le chargeur de VE est réglé sur 16 A à la livraison. Pour ajuster le courant maximal au disjoncteur installé, le courant de charge doit être configuré à l'aide de l'app SOLARWATT pro.
- Le chargeur de VE peut être installé sur une surface plane capable de supporter le poids du chargeur de VE. L'espacement minimal entre tous les côtés doit être de 300 mm au minimum.
- Installez le chargeur EV à un endroit où la prise EV peut être connectée au port de charge du véhicule (sans tirer sur le câble).
- N'installez pas le chargeur dans un environnement susceptible de l'endommager.

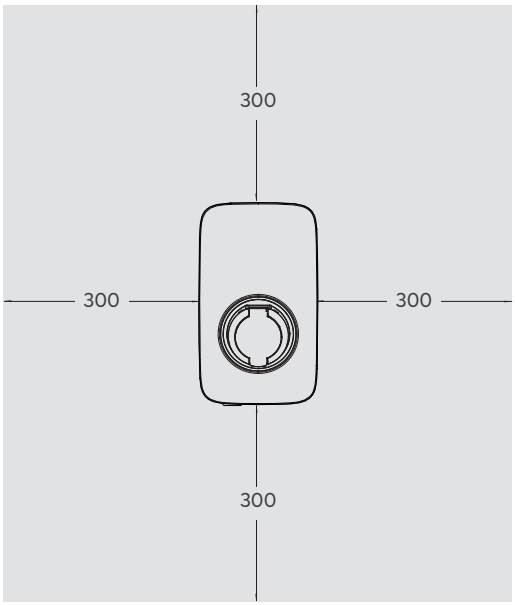


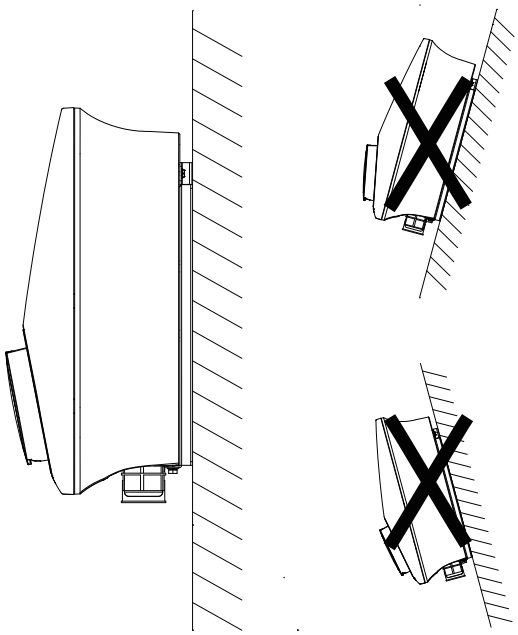

#06224 | Rev 2 | 14.10.2025

## FIXATION MURALE

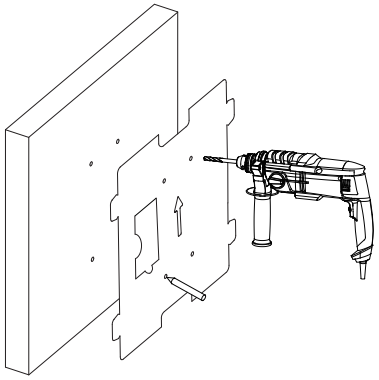

Percer les trous de fixation (Ø 8 mm, 50 mm de profondeur) à l'aide du gabarit de perçage **(4)**.

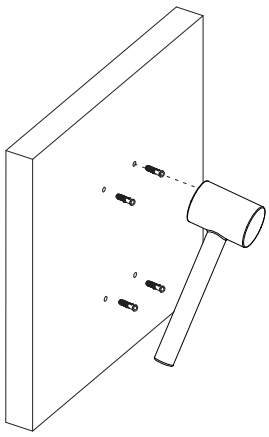

Placer les chevilles **(7)**

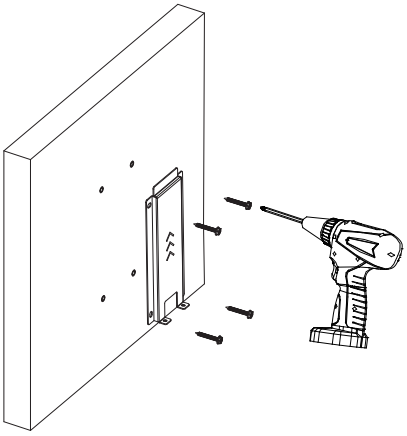

Fixer la plaque arrière de montage **(5)** avec des vis **(8)**

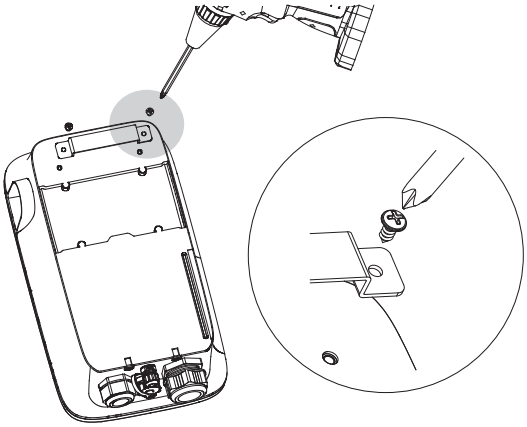

Fixer le support de montage **(6)** au chargeur à l'aide de vis autotaraudeuses **(9)**

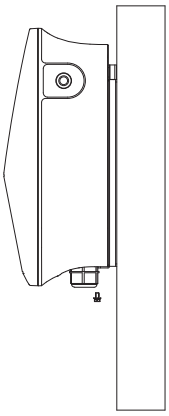

Monter le chargeur et le fixer avec les vis **(8)**

#06224 | Rev 2 | 14.10.2025

## CONNEXION AU RÉSEAU (ETHERNET))

*(vue dans la prise)*

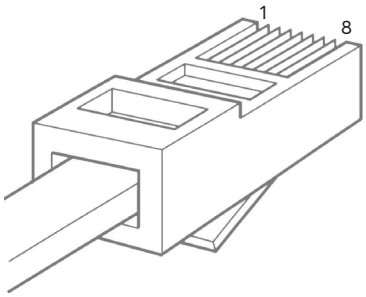


| PIN | 1 | 2 | 3 | 4 | 5 | 6 | 7 | 8 |
|---|---|---|---|---|---|---|---|---|
| couleur | blanc/ orange | orange | blanc/ vert | bleu | blanc/ bleu | vert | blanc/ marron | marron |

Affectation du code PIN du câble réseau (type B)

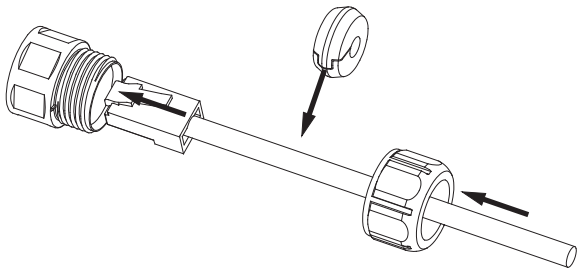

Perforer le câble réseau à travers le contre-écrou, placer le joint à fente et insérer la fiche dans le connecteur

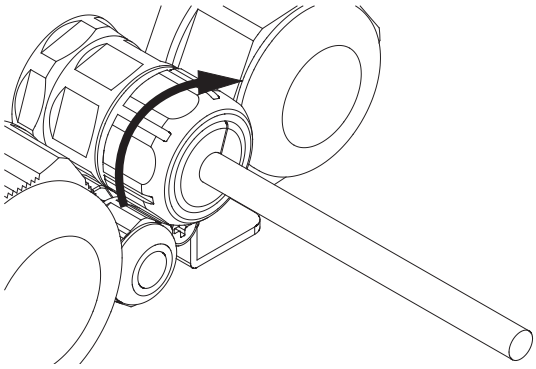

Serrer le contre-écrou et connecter au routeur

## (A) RACCORDEMENT ÉLECTRIQUE (TRIPHASÉ)

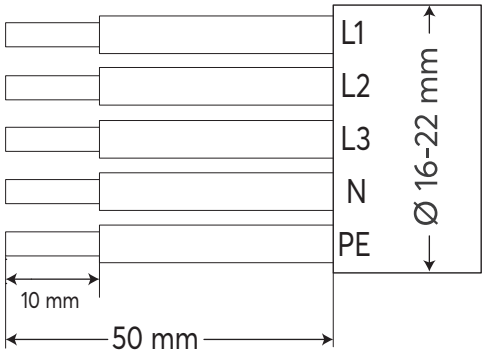


Dénuder la gaine du câble sur 50 mm et dénuder l'isolation du câble sur 10 mm

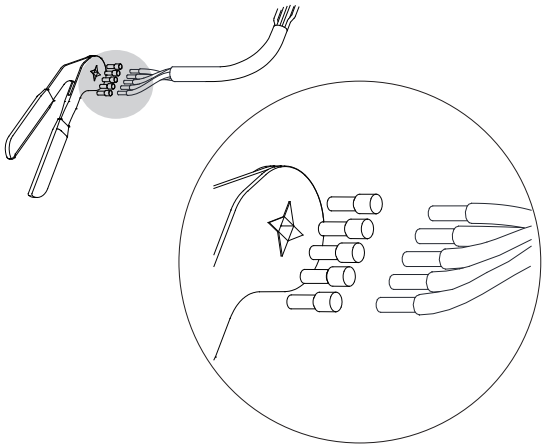

sertir les embouts **(11/12)** sur le câble

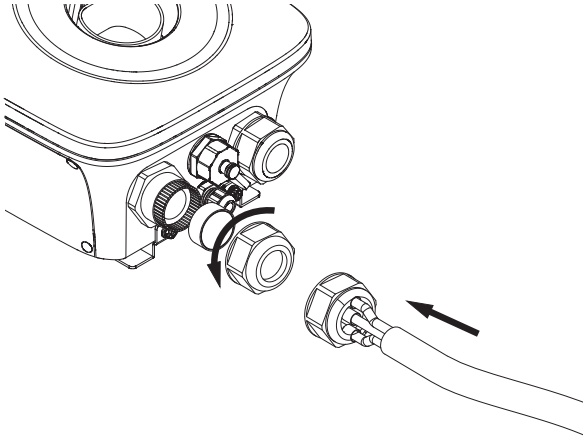

Desserrer le presse-étoupe et y introduire le câble

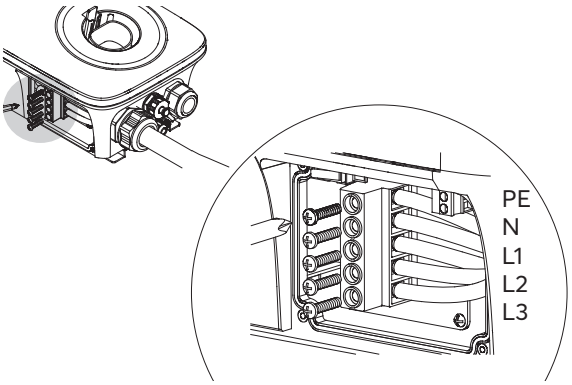


Ouvrir le couvercle latéral et installer le câble

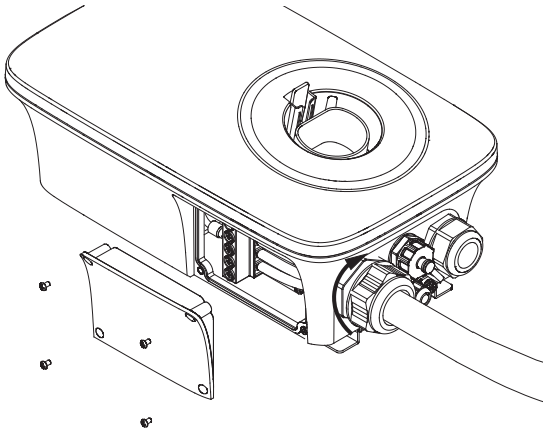

Fermer le couvercle et serrer le presse-étoupe

#06224 | Rev 2 | 14.10.2025

## (B) RACCORDEMENT ÉLECTRIQUE (MONOPHASÉ)

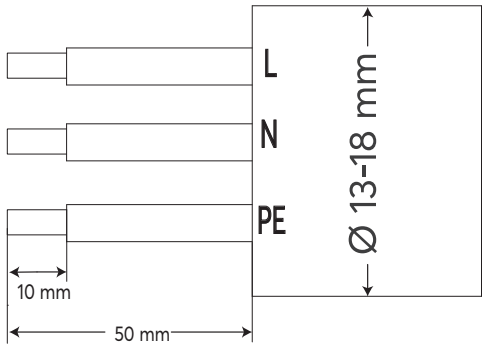


Dénuder la gaine du câble sur 50 mm et dénuder l'isolation du câble sur 10 mm

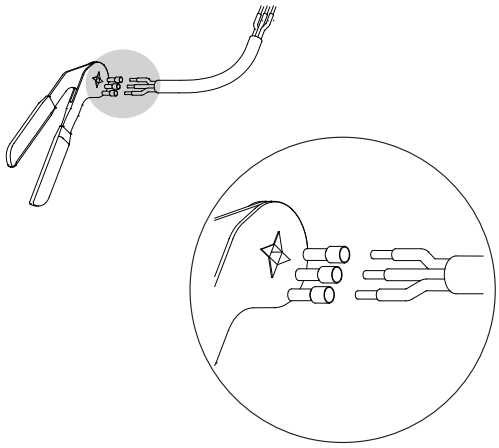

sertir les embouts **(11/12)** sur le câble

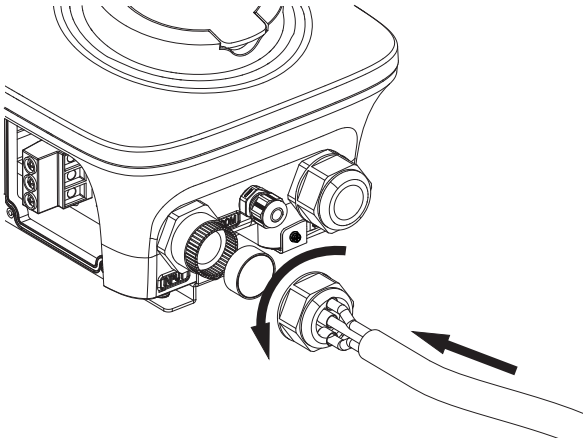

Desserrer le presse-étoupe et y introduire le câble

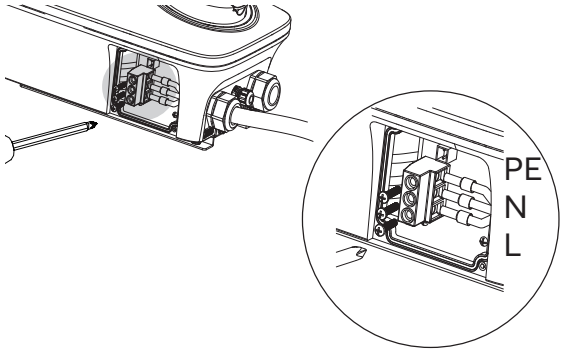


Ouvrir le couvercle latéral et installer le câble

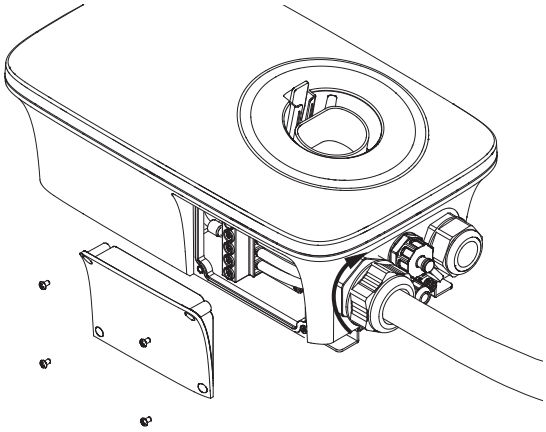

Fermer le couvercle et serrer le presse-étoupe

#06224 | Rev 2 | 14.10.2025

## ISTRUZIONI DI SICUREZZA

### Simboli su targhette ed etichette

Il dispositivo in questione è conforme ai requisiti delle direttive UE.

IP65 Resistente agli spruzzi e alla polvere, tipo di protezione IP 65

Le presenti istruzioni per l'uso devono essere lette prima dell'installazione o della messa in funzione.

Attenzione alle superfici calde. C'è il rischio di ustioni.

Terminale conduttore PE

Avviso di tensione elettrica pericolosa.

Il prodotto non può essere smaltito con i rifiuti domestici. È necessario rispettare le norme di smaltimento vigenti nel rispettivo paese.

### Ambito di applicazione

Il presente documento si rivolge al personale specializzato che si occuperà dell'installazione e della messa in servizio il

SOLARWATT Charger vision 1.0

L'installazione è autorizzata solo da personale qualificato che soddisfi i seguenti criteri:

- Autorizzato da Solarwatt
- Tecnici elettronici, elettricisti o altri specialisti con qualifiche simili
- Professionisti autorizzati con una conoscenza approfondita di tutte le norme, direttive e leggi applicabili

### Uso previsto

SOLARWATT Charger vision è una stazione di ricarica CA progettata per la ricarica unidirezionale di un veicolo elettrico (BEV o PHEV). Non è consentito il collegamento di altri dispositivi. L'uso improprio o diverso da quello previsto della Charger vision può causare difetti all'apparecchio e/o mettere in pericolo la vita dell'utente e rende nulla la garanzia.

### Uso non previsto

Qualsiasi manipolazione/modifica del sistema di comunicazione Charger vision annullerà qualsiasi richiesta di garanzia. Per informazioni sulle condizioni climatiche di installazione, stoccaggio e trasporto, consultare le schede tecniche dei rispettivi componenti. L'inosservanza delle informazioni fornite presente nel manuale di installazione e uso invalida qualsiasi richiesta di garanzia.

### Regole di sicurezza per le installazioni elettriche

Seguire le fasi di blocco:

- Verificare l'assenza di tensione
- Bloccare gli isolatori
- Scollegare
- Mettere a terra e cortocircuitare come richiesto
- Proteggere le parti sotto tensione adiacenti

#06224 | Rev 2 | 14.10.2025

## DESIGN DEL DISPOSITIVO E LISTE DI IMBALLAGGIO

### Charger vision 1.0 (versione con cavo)

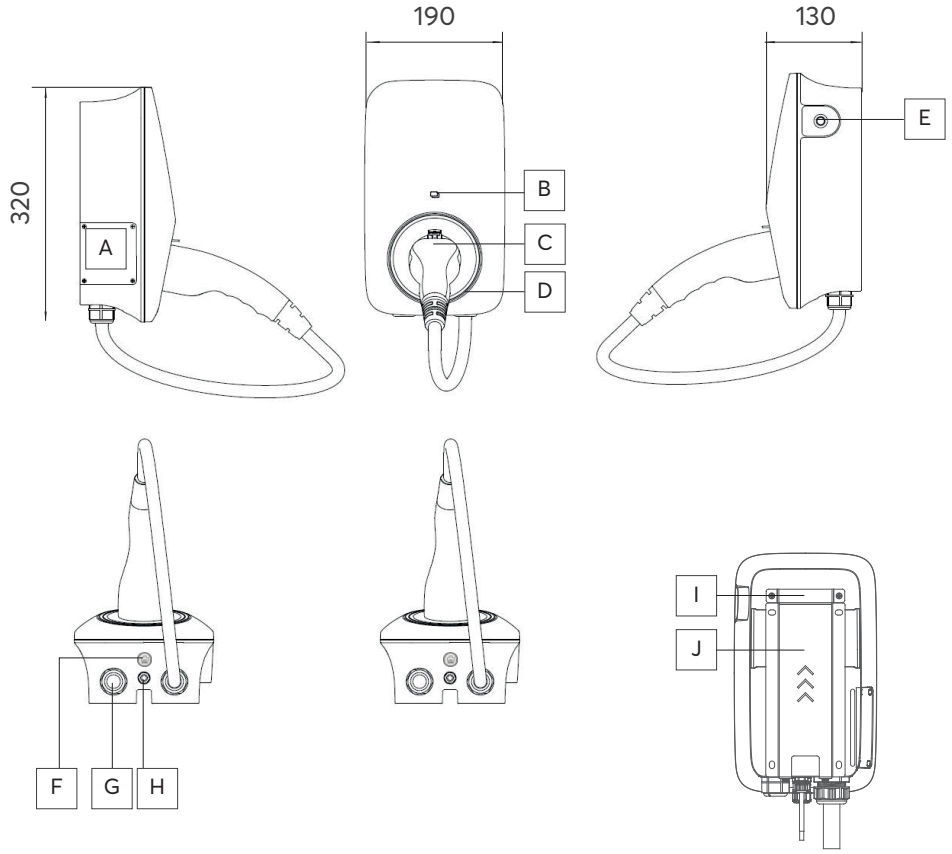


### Charger vision 1.0 (Versione della presa)

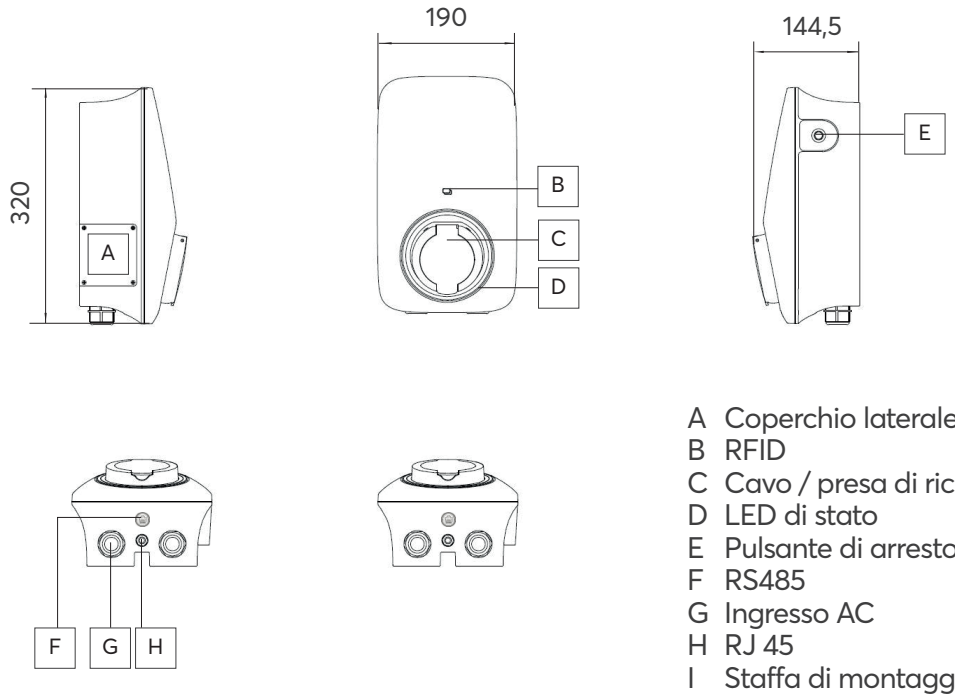


A Coperchio laterale Installazione CA
B RFID
C Cavo / presa di ricarica
D LED di stato
E Pulsante di arresto
F RS485
G Ingresso AC
H RJ 45
I Staffa di montaggio
J Piastra di montaggio

#06224 | Rev 2 | 14.10.2025

## Liste di imballaggio

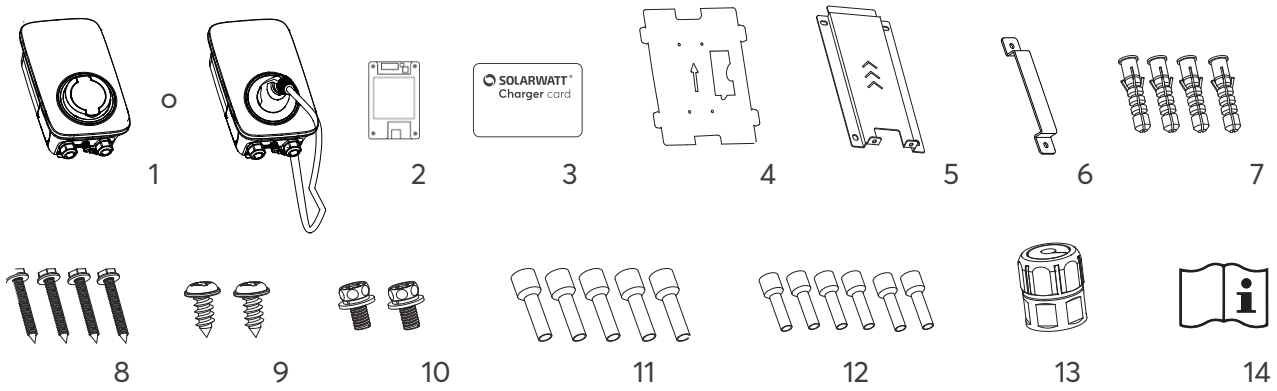


1 charger (presa o cavo)
2 scatola di controllo dell'ondulazione (opzionale)
3 Scheda RFID
4 dima di foratura
5 piastra di montaggio
6 staffa di montaggio
7 tasselli (8 x 40 mm)
8 viti di montaggio a parete (6 x 40)
9 viti autofilettanti (4 x 10)
10 viti di montaggio (4 x 10)
11 puntalini EVN10-12
12 puntalini EVN16012
13 Connettore LAN
14 guida rapida

## Codici di lampeggio del LED di stato

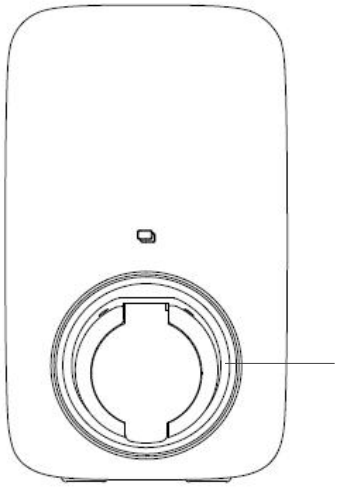

| | |
|---|---|
| verde pulsante | modalità standby |
| blu | collegato |
| blu pulsante | avvio/arresto della carica |
| blu in sequenza circolare | stato di carica |
| verde | carica completata |
| rosso | guasto |
| giallo | bloccato |

#06224 | Rev 2 | 14.10.2025

## PREPARAZIONE DELL'INSTALLAZIONE

- La linea di alimentazione (alimentazione elettrica) deve essere inserita in modo permanente nell'impianto domestico esistente e deve corrispondere alle normative nazionali vigenti.
- L'apparecchio non è dotato di un proprio dispositivo di disinserimento dalla rete elettrica. È necessario prevedere un dispositivo di interruzione adeguato (ad es. interruttore automatico, sezionatore o un mezzo di disconnessione equivalente) nell'ambito dell'impianto elettrico dell'edificio.
- Il caricabatterie per veicoli elettrici deve essere protetto con un interruttore di corrente residua aggiuntivo (RCD Typ A 30 mA) e un interruttore di circuito in conformità alle norme di installazione applicabili del rispettivo paese.
- Il caricabatterie per veicoli elettrici è impostato su 16 A allo stato di fornitura. Per adattare la corrente massima all'interruttore installato, la corrente di carica deve essere configurata con l'app Solarwatt pro.
- Il caricabatterie EV può essere installato su una superficie piana in grado di sostenere il peso del caricabatterie EV. La distanza minima da tutti i lati deve essere di almeno 300 mm.
- Installare il caricabatterie EV in un punto in cui la spina EV possa essere collegata alla porta di ricarica del veicolo (senza tirare il cavo).
- Non installare il caricatore EV in un ambiente che possa danneggiarlo.

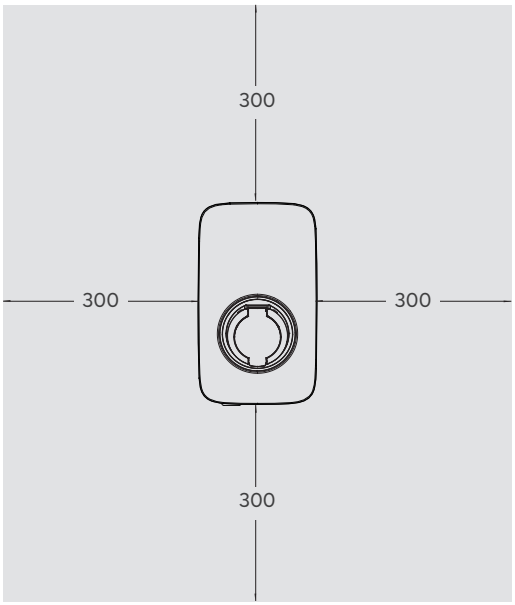


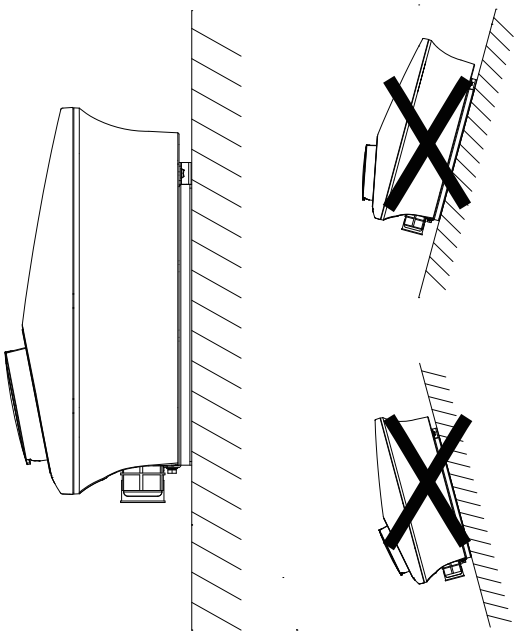

#06224 | Rev 2 | 14.10.2025

## MONTAGGIO A PARETE

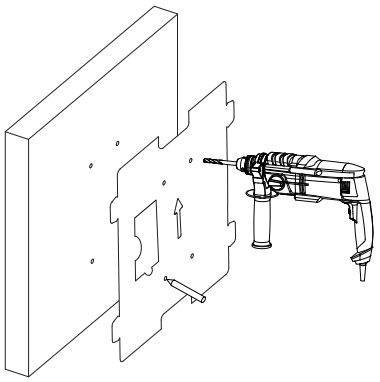

Praticare i fori di montaggio (Ø 8 mm, profondità 50 mm) utilizzando la dima di foratura **(4)**.

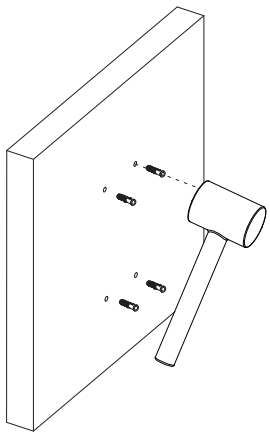

Posizionare i tasselli **(7)**

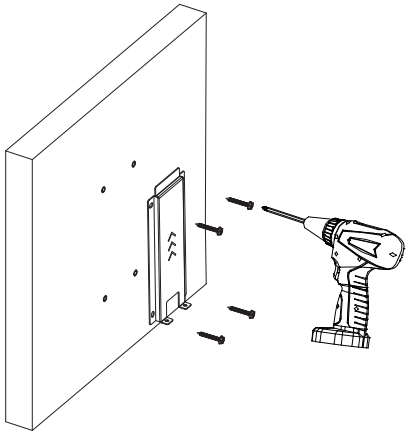

Fissare la piastra posteriore di montaggio **(5)** con le viti **(8)**.

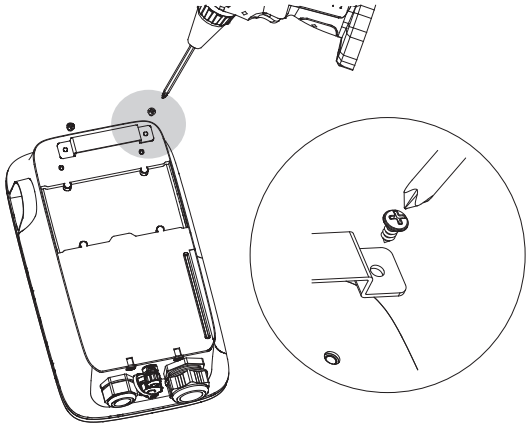

Fissare la staffa di montaggio **(6)** con viti autofilettanti **(9)**.

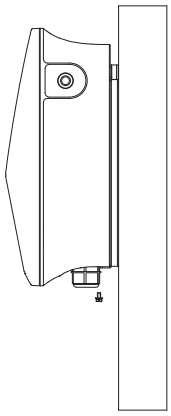

Montare il Charger e fissarlo con le viti **(10)**

#06224 | Rev 2 | 14.10.2025

## CONNESSIONE DI RETE (ETHERNET)

*(vista nella spina)*

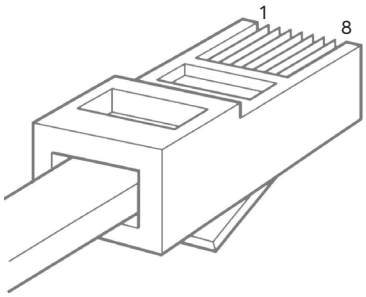


| PIN | 1 | 2 | 3 | 4 | 5 | 6 | 7 | 8 |
|---|---|---|---|---|---|---|---|---|
| colore | bianco/ arancione | arancione | bianco/ verde | blu | bianco/ blu | verde | bianco/ marrone | marrone |

Assegnazione dei PIN del cavo di rete (tipo B)

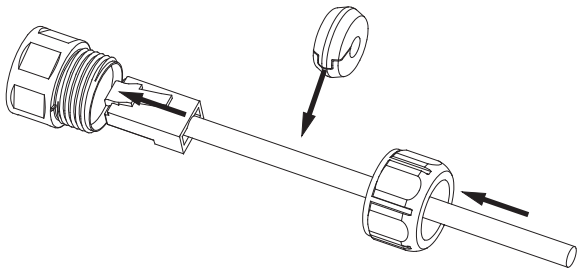

Forare il cavo di rete attraverso il dado di bloccaggio, posizionare la guarnizione a fessura e inserire la spina nel connettore

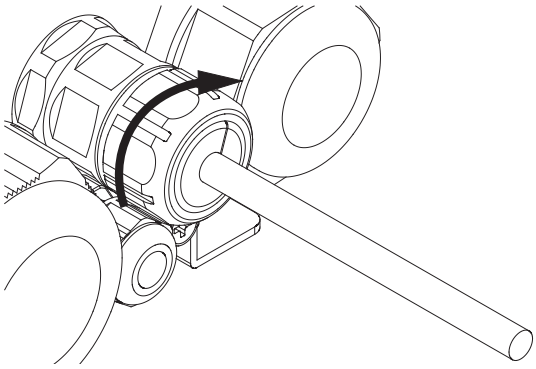

Serrare il controdado e collegare il router.

#06224 | Rev 2 | 14.10.2025

## (A) COLLEGAMENTO ELETTRICO (TRIFASE)

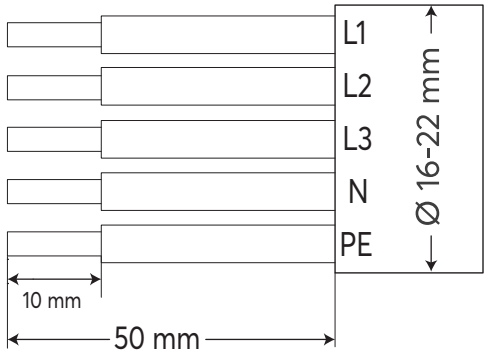


Spelare la guaina del cavo di 50 mm e spelare l'isolamento del cavo di 10 mm

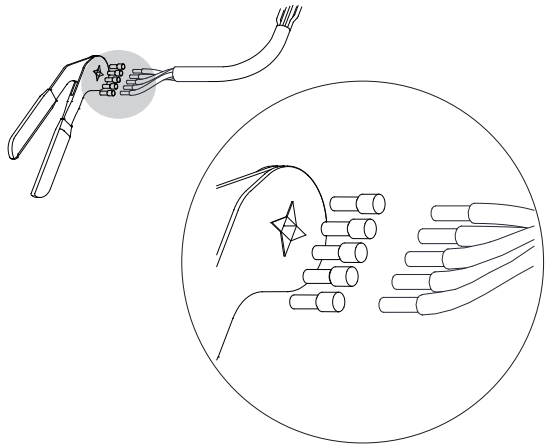

Crimpare i capicorda **(11/12)** sul cavo

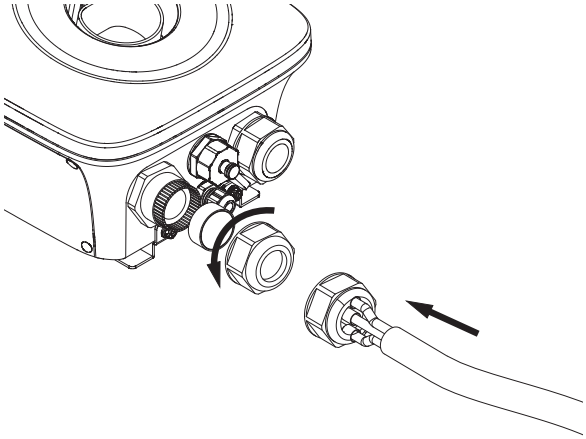

Allentare il pressacavo e inserire il cavo attraverso di esso.

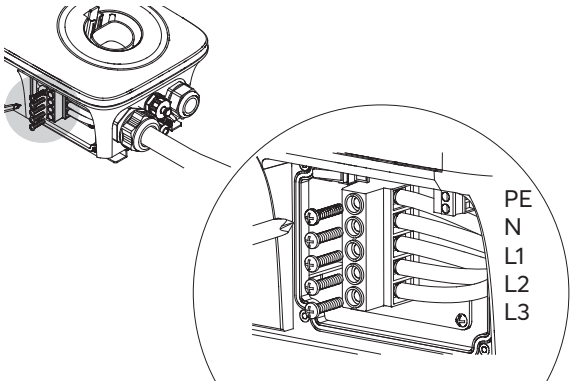


Aprire il coperchio laterale e installare il cavo

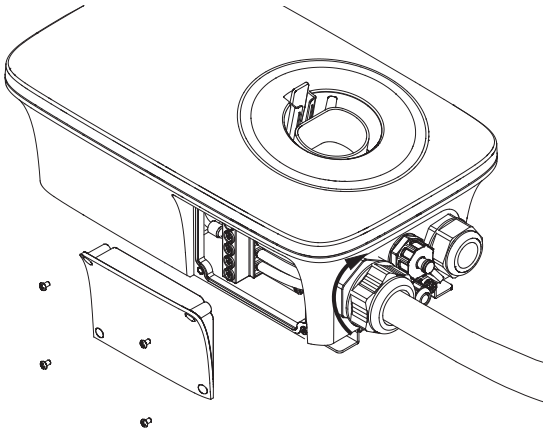

Chiudere il coperchio e serrare il pressacavo.

#06224 | Rev 2 | 14.10.2025

## (B) COLLEGAMENTO ELETTRICO (MONOFASE)

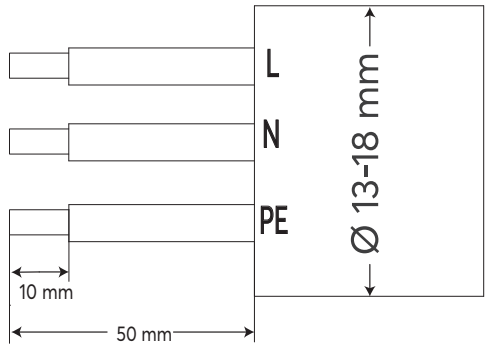


Spelare la guaina del cavo di 50 mm e spelare l'isolamento del cavo di 10 mm

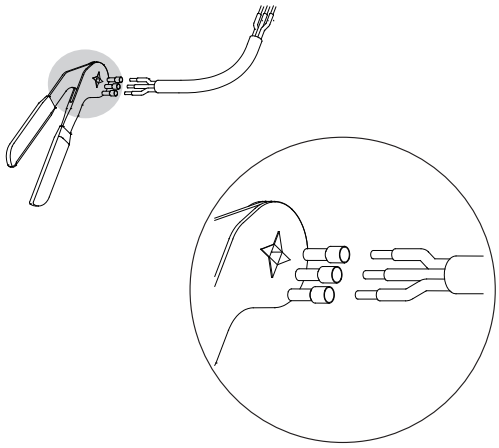

Crimpare i capicorda **(11/12)** sul cavo

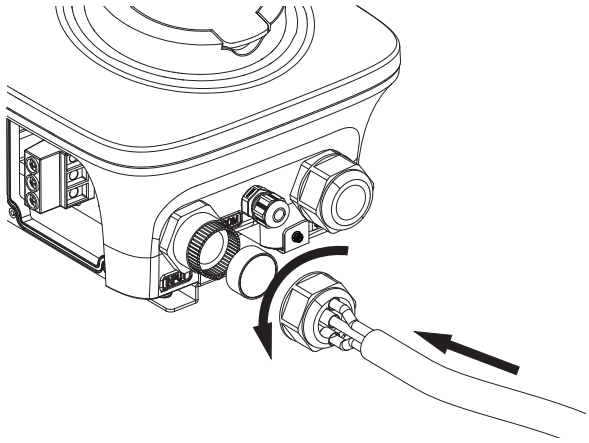

Allentare il pressacavo e inserire il cavo attraverso di esso.

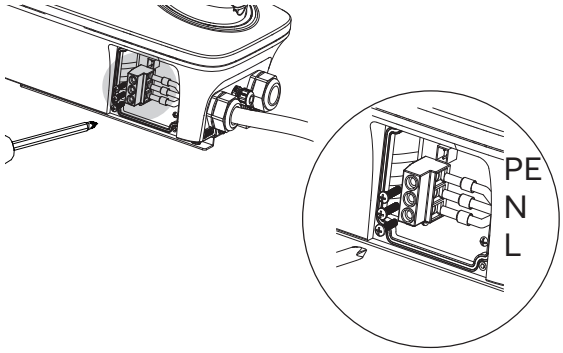


Aprire il coperchio laterale e installare il cavo

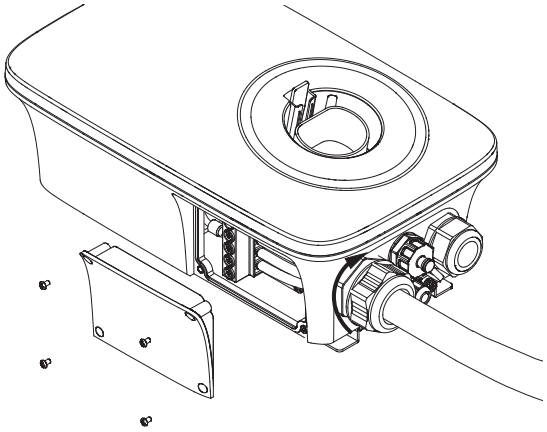

Chiudere il coperchio e serrare il pressacavo.

## Symbolen op typeplaatjes en labels

De betreffende apparatuur voldoet aan de vereisten volgens EU-richtlijnen.

IP65 spatwater- en stofdicht beschermingsgraad IP 65

Deze handleiding moet worden gelezen vóór installatie of inbedrijfstelling.

Pas op voor heet oppervlak. Er is een risico op brandwonden!

PE geleideraansluiting

Waarschuwing voor gevaarlijke elektrische spanning en risico op elektrische schokken.

Het product mag niet met het huisvuil worden weggegooid. De verwijderingsvoorschriften die in het betreffende land van toepassing zijn, moeten worden nageleefd.

## Toepassingsgebied

Dit document is bedoeld voor vakpersoneel dat voorziet in de installatie en inbedrijfstelling van de

SOLARWATT Charger vision 1.0

De installatie is alleen toegestaan voor gekwalificeerd personeel dat voldoet aan de volgende criteria:

- Door Solarwatt geautoriseerd
- Geschoolde elektrotechnici, elektriciens of andere specialisten met vergelijkbare kwalificaties
- Bevoegde vakmensen met grondige kennis van alle geldende normen, richtlijnen en wetten

## Beoogd gebruik

De SOLARWATT Charger vision is een AC laadstation ontworpen voor het eenmalig opladen van een elektrisch voertuig (BEV of PHEV). Het aansluiten van andere apparaten is niet toegestaan. Door ondeskundig gebruik of gebruik voor andere doeleinden dan waarvoor de Charger vision bestemd is, kunnen defecten aan het apparaat ontstaan en/of levensgevaarlijke situaties ontstaan en vervalt de garantie.

## Niet bedoeld gebruik

Elke manipulatie/wijziging van het Charger vision communicatiesysteem maakt de garantie ongeldig. Raadpleeg de gegevensbladen van de respectievelijke componenten voor informatie over de klimatologische installatie-, opslag- en transportomstandigheden. Als de informatie in deze handleiding niet wordt opgevolgd, vervalt elke aanspraak op garantie.

## Veiligheidsregels voor elektrische installaties

Volg de blokkeerstappen:

- Controleer de afwezigheid van spanning
- Vergrendel isolator(en)
- Koppel los
- Aarden en kortsluiten zoals vereist
- Zorg voor bescherming tegen aangrenzende delen onder spanning

#06224 | Rev 2 | 14.10.2025

## TEKENINGEN EN PAKLIJSTEN VAN HET APPARAAT

### Charger vision 1.0 (versie met kabel)

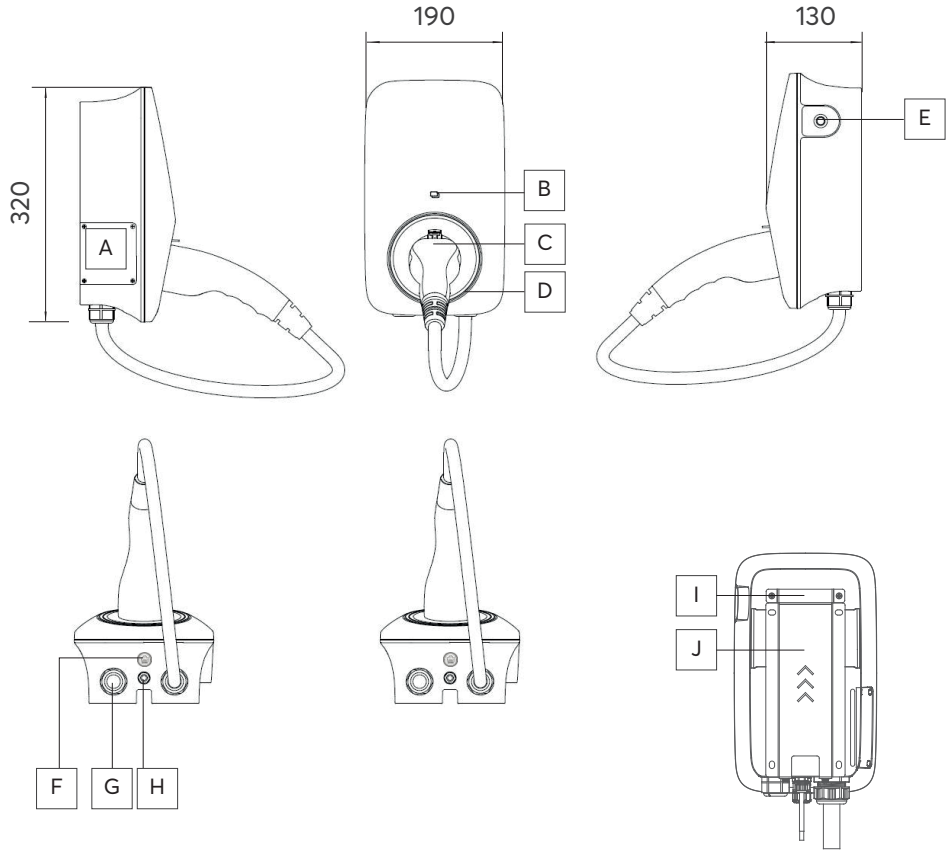


### Charger vision 1.0 (versie met oplaadcontact)

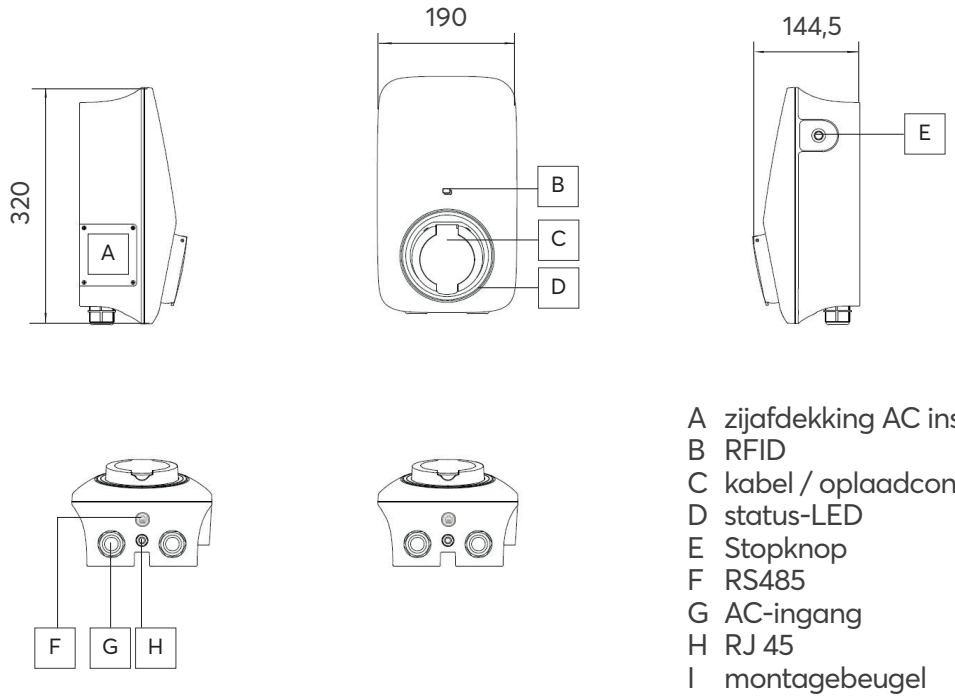


A zijafdekking AC installatie
B RFID
C kabel / oplaadcontactdoos
D status-LED
E Stopknop
F RS485
G AC-ingang
H RJ 45
I montagebeugel
J montage achterplaat

#06224 | Rev 2 | 14.10.2025

## Paklijsten

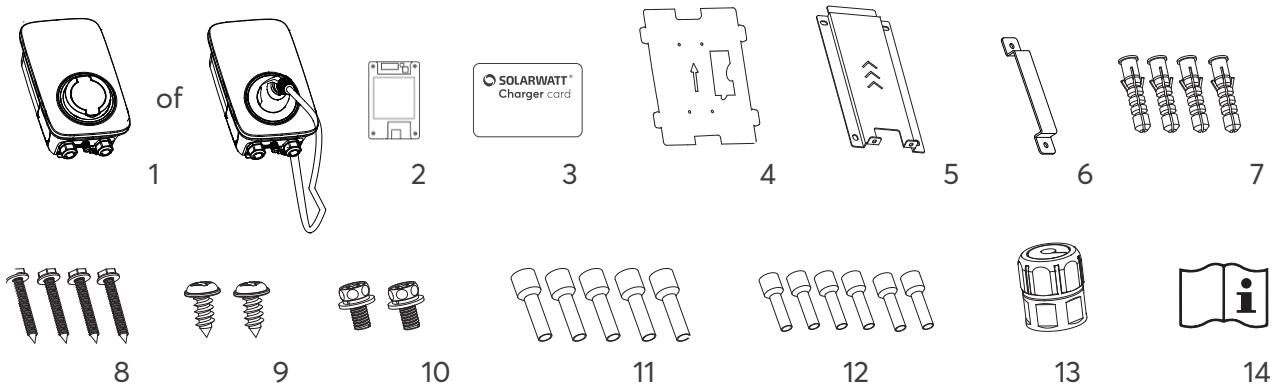


1 EV-lader (oplaadcontact of kabel)
2 rimpelspanningkastje (optioneel)
3 RFID-kaart
4 boormal
5 montageplaat
6 montagebeugel
7 pluggen (8 x 40 mm)
8 bevestigingsschroeven (6 x 40)
9 zelftappende schroeven (4 x 10)
10 montageschroeven (4 x 10)
11 adereindhulzen EVN10-12
12 adereindhulzen EVN16012
13 LAN-connector
14 snelstartgids

## LED Knippercodes

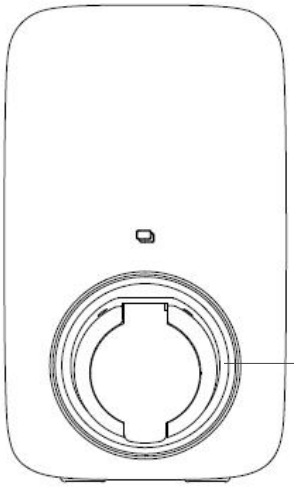

| | |
|---|---|
| groen pulserend | stand-by |
| blauw | aangesloten |
| blauw pulserend | start / stop opladen |
| blauw ronddraaiend | oplaadstatus |
| groen | opladen voltooid |
| rood | fout |
| geel | vergrendeld |

#06224 | Rev 2 | 14.10.2025

## INSTALLATIEVOORBEREIDING

- De toevoerleiding (stroomtoevoer) moet permanent worden aangesloten op de bestaande huisinstallatie en moet voldoen aan de geldende nationale wettelijke voorschriften.
- Het apparaat heeft geen eigen stroomonderbreker. Een geschikte onderbreker (bv. stroomonderbreker, onderbrekingsschakelaar of gelijkwaardig middel) moet deel uitmaken van het elektrische systeem van het gebouw.
- De EV-lader moet worden beveiligd met een extra aardlekschakelaar (RCD Typ A 30 mA) en een installatieautomaat in overeenstemming met de toepasselijke installatienormen van het betreffende land.
- De EV-lader is in de leveringstoestand ingesteld op 16 A. Om de maximale stroom aan te passen aan de geïnstalleerde installatieautomaat moet de laadstroom geconfigureerd worden met de SOLARWATT Pro app.
- De EV-lader kan geïnstalleerd worden op een vlakke ondergrond die het gewicht van de EV-lader kan dragen. De minimale afstand tot alle zijden moet minimaal 300 mm zijn.
- Installeer de EV-lader waar de EV-stekker kan worden aangesloten op de laadpoort van het voertuig (zonder aan de kabel te trekken).
- Installeer de EV lader niet in een omgeving waar deze beschadigd kan raken.

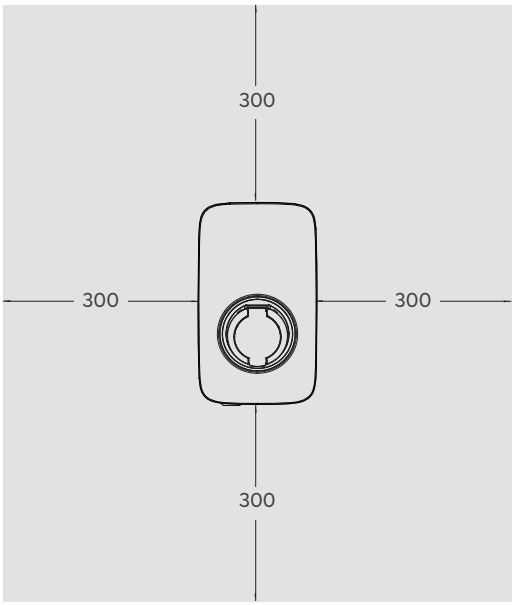


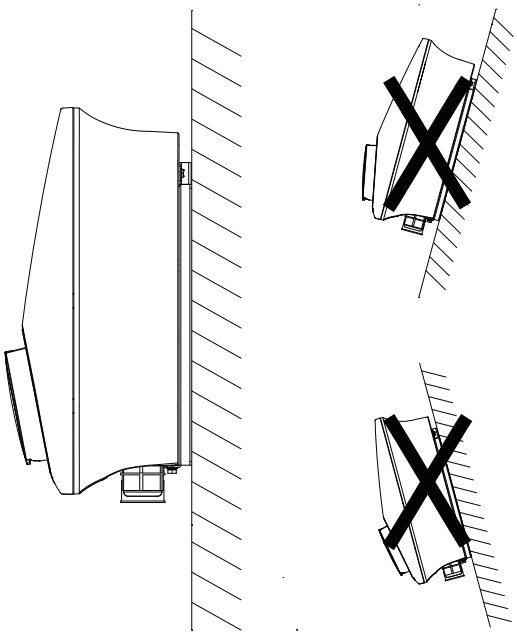

#06224 | Rev 2 | 14.10.2025

## WANDMONTAGE

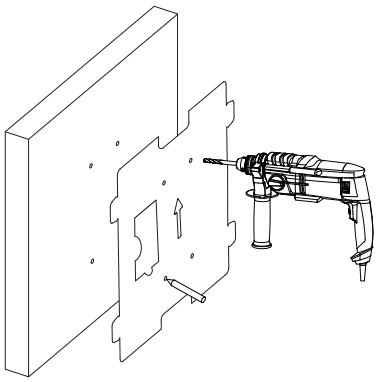

Boor montagegaten (Ø 8 mm, 50 mm diep) met behulp van de boormal **(4)**

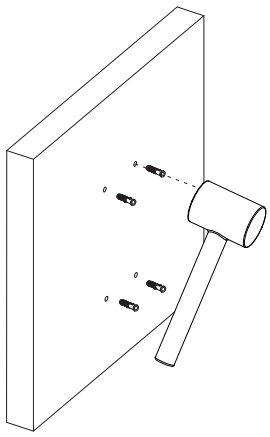

Plaats pluggen **(7)**

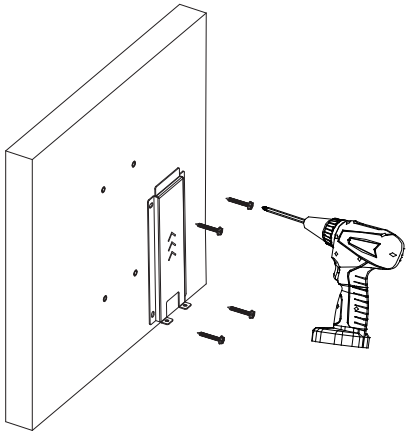

Bevestig montageplaat **(5)** met schroeven (8)

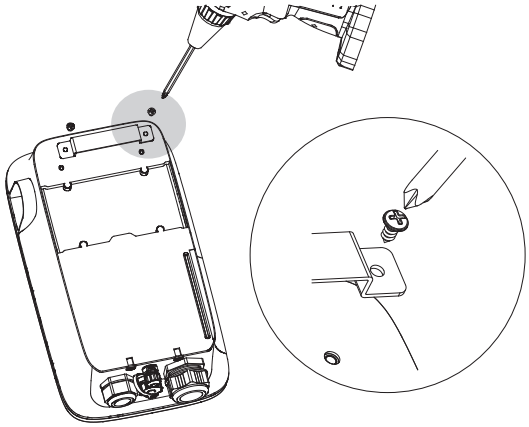

Bevestig de montagebeugel **(6)** met zelftappende schroeven **(9)** aan de lader

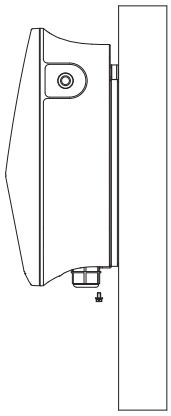

Monteer de lader en bevestig deze met schroeven **(10)**

#06224 | Rev 2 | 14.10.2025

## NETWERKVERBINDING (ETHERNET)

*(kijk in de stekker)*

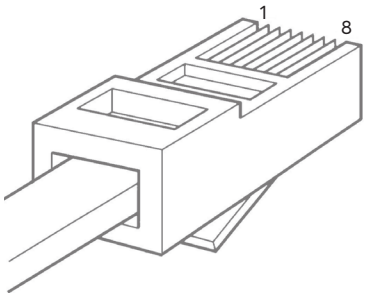


| PIN | 1 | 2 | 3 | 4 | 5 | 6 | 7 | 8 |
|---|---|---|---|---|---|---|---|---|
| kleur | wit/ oranje | oranje | wit/ groen | blauw | wit/ blauw | groen | wit/ bruin | bruin |

Pinbezetting netwerkkabel (type B)

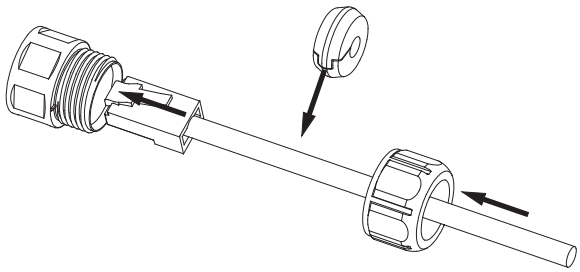

Steek de netwerkkabel door de borgmoer, plaats de gleufafdichting en steek de stekker in de connector

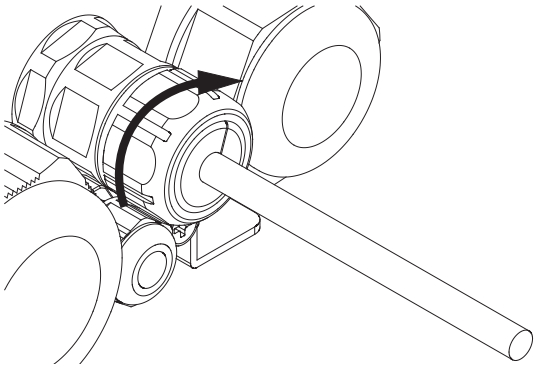

Draai de borgmoer vast en sluit aan op de router

## (A) ELEKTRISCHE AANSLUITING (3-FASE)

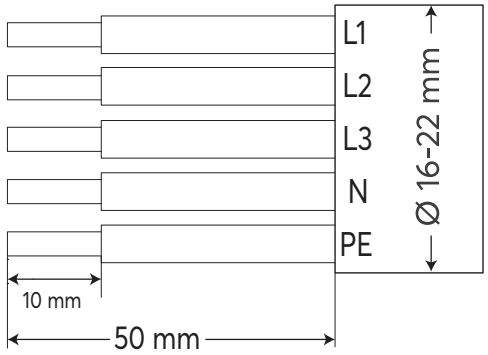


Strip de kabelmantel over 50 mm en strip de kabelisolatie over 10 mm

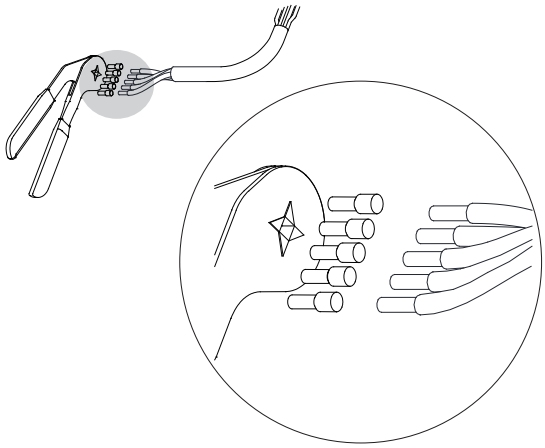

Krimp de adereindhulzen **(11/12)** op de kabel

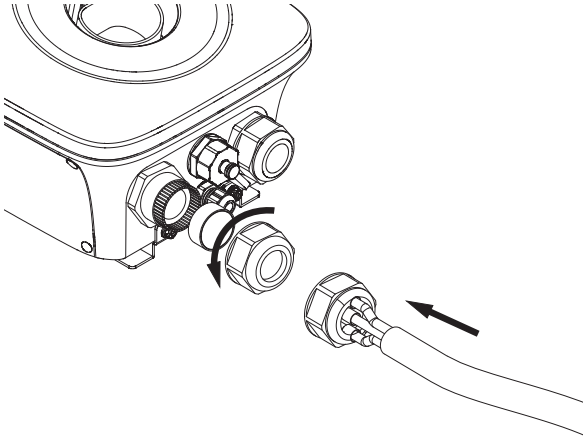

Maak de kabelwartel los en steek de kabel erdoorheen

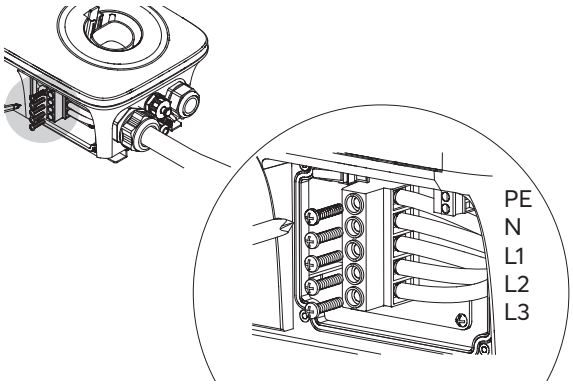


Open het deksel aan de zijkant en installeer de kabel

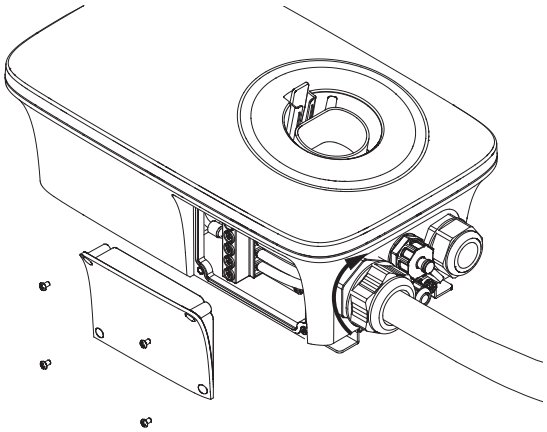

Sluit het deksel en draai de kabelwartel vast

#06224 | Rev 2 | 14.10.2025

## (B) ELEKTRISCHE AANSLUITING (1-FASE)

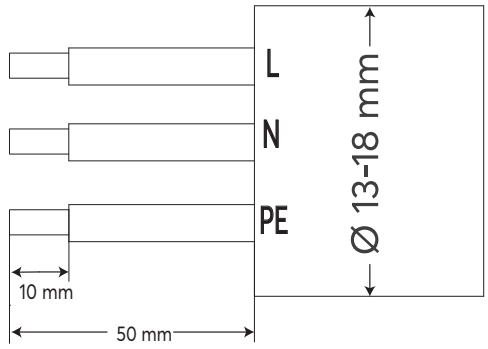


Strip de kabelmantel over 50 mm en strip de kabelisolatie over 10 mm

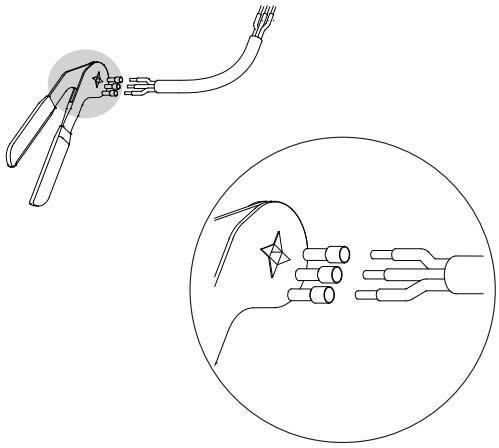

Krimp de adereindhulzen **(11/12)** op de kabel

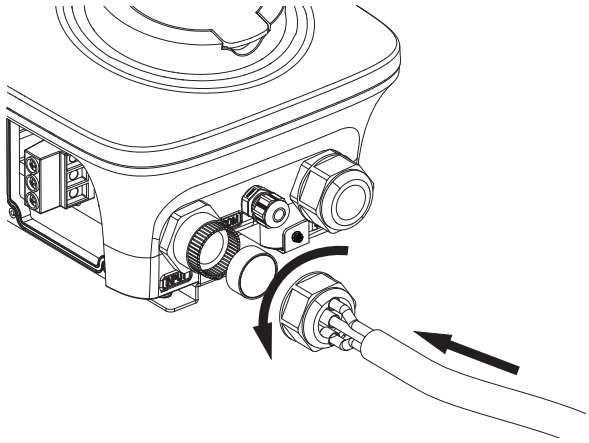

Maak de kabelwartel los en steek de kabel erdoorheen

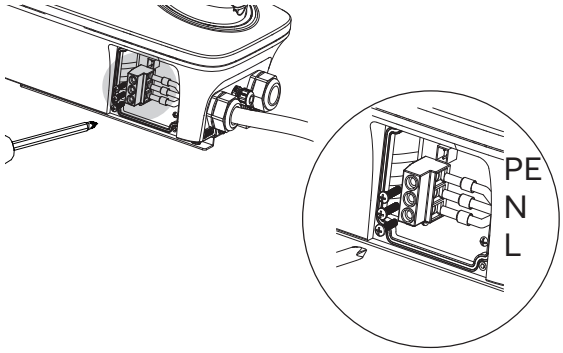


Open het deksel aan de zijkant en installeer de kabel

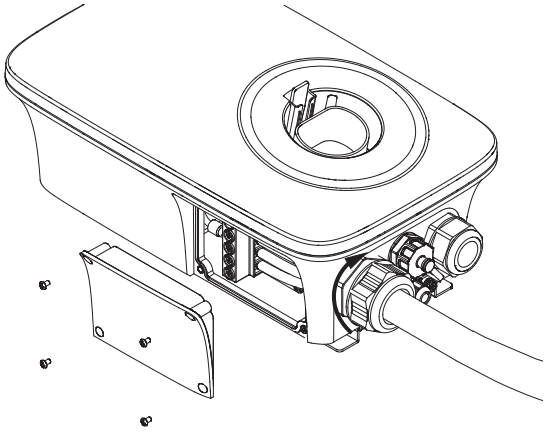

Sluit het deksel en draai de kabelwartel vast

#06224 | Rev 2 | 14.10.2025

## Símbolos en placas y etiquetas

El equipo en cuestión cumple los requisitos de las directivas de la UE.

IP65 Protección a prueba de salpicaduras y polvo, tipo IP 65

Este manual de instrucciones debe leerse antes de la instalación o puesta en servicio.

Cuidado con las superficies calientes. Existe riesgo de quemaduras

Terminal para el conductor de Puesta a Tierra

Advertencia de tensión eléctrica peligrosa y riesgo de descarga eléctrica.

El producto no debe desecharse con la basura doméstica. Deben respetarse las normas de eliminación aplicables en cada país.

## Ámbito de aplicación

Este documento está destinado al personal especializado que instalará y pondrá en servicio el

SOLARWATT Charger vision 1.0

La instalación sólo está autorizada para personal cualificado que cumpla los siguientes criterios:

- Autorizado por Solarwatt
- Técnicos electrónicos formados, electricistas u otros especialistas con cualificaciones similares
- Profesionales autorizados con profundos conocimientos de todas las normas, directivas y leyes aplicables

## Uso previsto

SOLARWATT Charger vision es una estación de carga de CA diseñada para la carga unidireccional de un vehículo eléctrico (BEV o PHEV). El uso del Charger vision de forma inadecuada o para fines distintos a los previstos puede causar defectos en el aparato y/o poner en peligro la vida del usuario y anula la garantía.

## Uso no previsto

Cualquier manipulación/modificación del sistema de comunicación del Charger vision anulará cualquier derecho de garantía. Consulte las fichas técnicas de los respectivos componentes para obtener información sobre las condiciones climáticas de instalación, almacenamiento y transporte. La inobservancia de las indicaciones contenidas en este manual de instalación y funcionamiento anula los derechos de garantía.

## Normas de seguridad para instalaciones eléctricas

Siga los pasos de bloqueo:

- Verifique la ausencia de tensión
- Bloquee los seccionadores
- Desconecte
- Ponga a tierra y en cortocircuito según sea necesario
- Proteja las partes adyacentes en tensión

#06224 | Rev 2 | 14.10.2025

## VISTA DEL DISPOSITIVO Y LISTAS DE COMPONENTES

### Charger vision 1.0 (versión con cable)

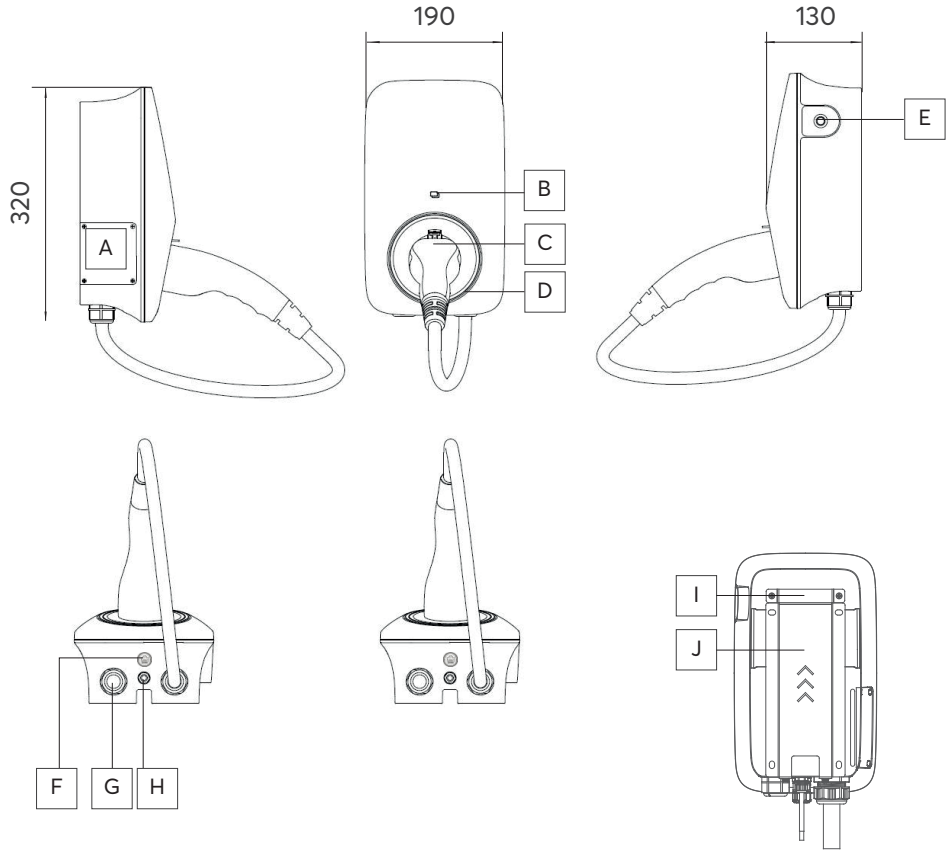


### Charger vision 1.0 (versión con toma de carga)

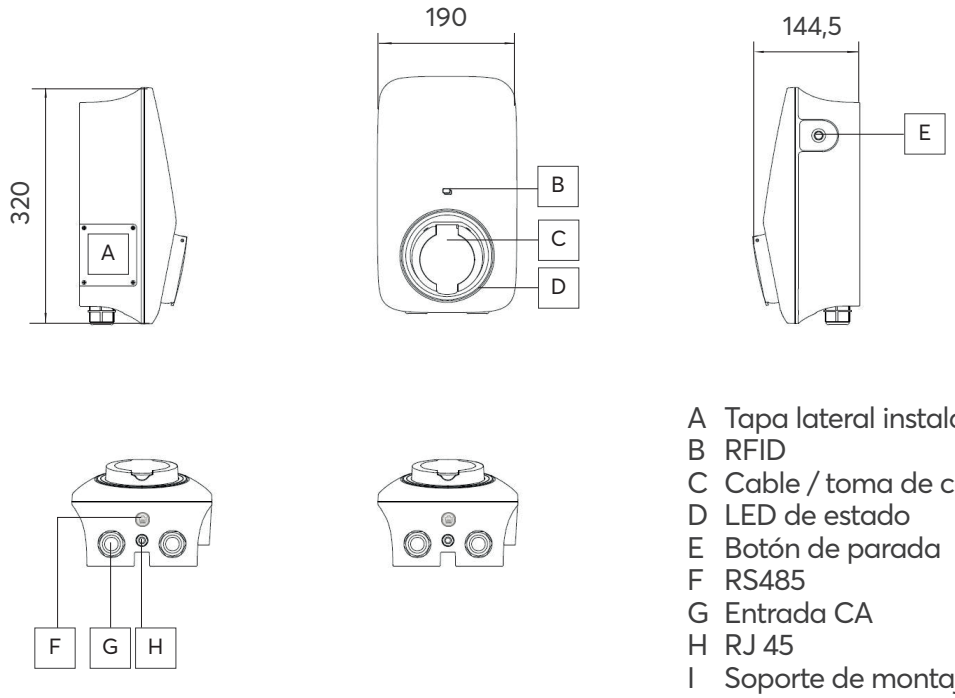


A Tapa lateral instalación CA
B RFID
C Cable / toma de carga
D LED de estado
E Botón de parada
F RS485
G Entrada CA
H RJ 45
I Soporte de montaje
J Placa de montaje

#06224 | Rev 2 | 14.10.2025

## Lista de componentes

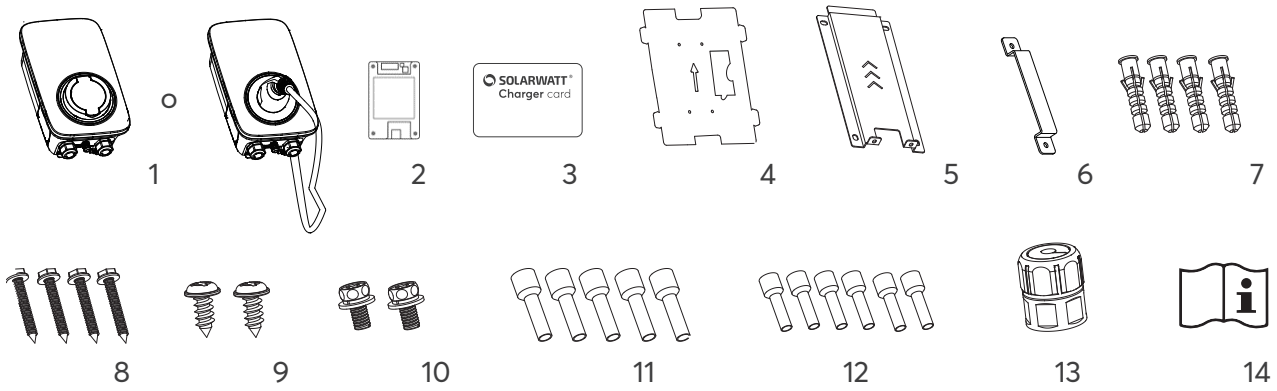


1 Cargador (enchufe o cable)
2 Caja de control de rizado (opcional)
3 Tarjeta RFID
4 Plantilla para taladrar
5 Placa de montaje
6 Soporte de montaje
7 Tacos (8 x 40 mm)
8 Tornillos de fijación mural (6 x 40)
9 Tornillos autorroscantes (4 x 10)
10 Tornillos de montaje (4 x 10)
11 Terminales de cable EVN10-12
12 Terminales de cable EVN16012
13 Conector LAN
14 Guía rápida de instalación

## Códigos de parpadeo del LED de estado

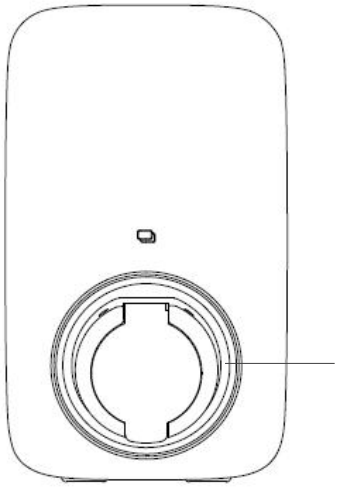

| | |
|---|---|
| Verde intermitente | modo de espera |
| Azul | enchufado |
| Azul intermitente | inicio / parada de la carga |
| Azul en secuencia circular | estado de carga |
| Verde | carga completada |
| Rojo | fallo |
| Amarillo | bloqueado |

#06224 | Rev 2 | 14.10.2025

## PREPARACIÓN DE LA INSTALACIÓN

- La línea de suministro de alimentación AC debe estar permanentemente conectada a la instalación doméstica existente y debe corresponder a la normativa legal nacional aplicable.
- El aparato no dispone de una desconexión propia de la red eléctrica. Debe preverse un dispositivo de desconexión adecuado (por ejemplo, un disyuntor, un interruptor de corte o un medio de desconexión equivalente) como parte de la instalación eléctrica del edificio.
- El cargador del VE debe protegerse con un interruptor diferencial adicional (RCD Typ A 30 mA) y un disyuntor conforme a las normas de instalación vigentes en el país correspondiente.
- El cargador EV está preajustado a 16 A en origen. Para ajustar la corriente máxima al disyuntor instalado, la corriente de carga debe configurarse mediante la aplicación SOLARWATT pro.
- El cargador EV puede instalarse en una superficie plana que sea capaz de soportar el peso del cargador EV. La distancia mínima libre por todos los lados debe ser de al menos 300 mm.
- Instale el cargador EV donde el enchufe EV pueda conectarse al puerto de carga del vehículo (sin tirar del cable).
- No instale el cargador EV en un entorno que pueda dañarlo.

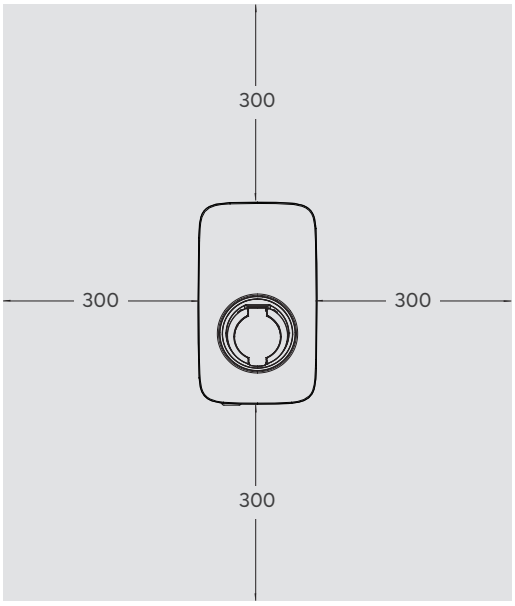


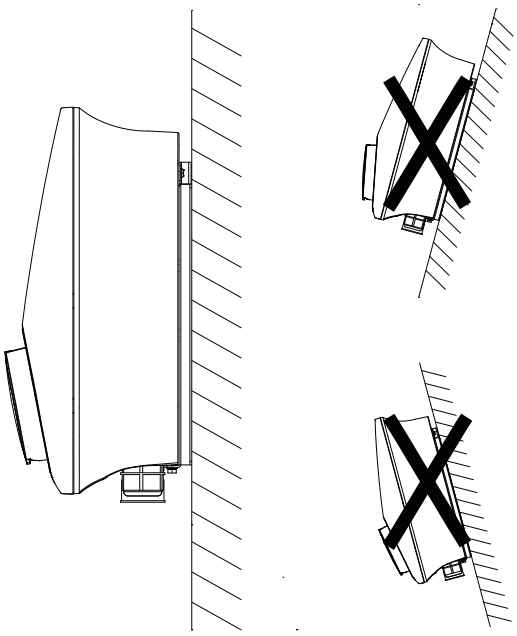

#06224 | Rev 2 | 14.10.2025

## MONTAJE EN PARED

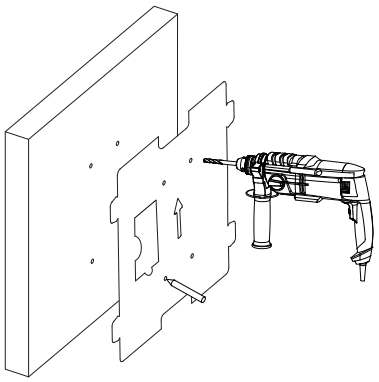

Taladre los orificios de montaje (Ø 8 mm, 50 mm de profundidad) utilizando la plantilla de taladrado **(4)**

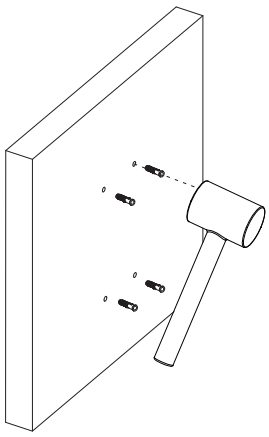

Coloque los tacos **(7)**

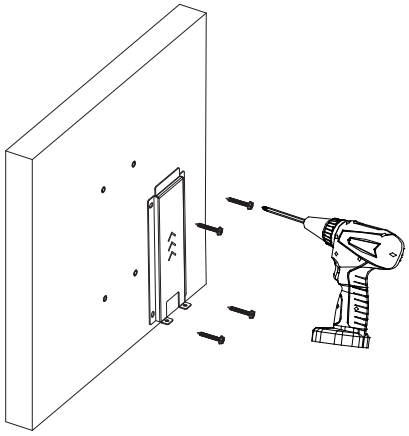

Fije la placa posterior de montaje **(5)** con tornillos **(8)**

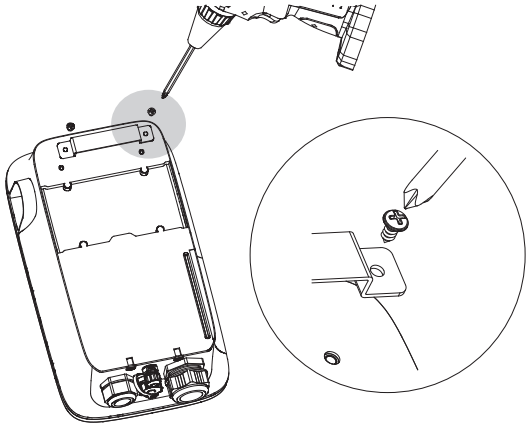

Fije el soporte de montaje **(6)** con tornillos autorroscantes **(9)** al cargador

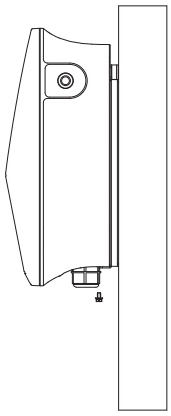

Monte el cargador y fíjelo con tornillos **(10)**

#06224 | Rev 2 | 14.10.2025

## CONEXIÓN DE RED (ETHERNET)

*(vista del enchufe)*

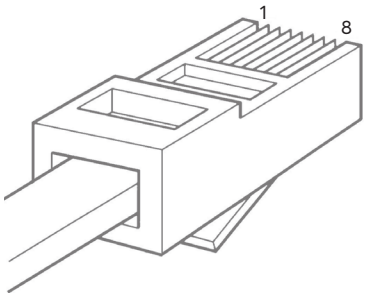


| PIN | 1 | 2 | 3 | 4 | 5 | 6 | 7 | 8 |
|---|---|---|---|---|---|---|---|---|
| color | blanco/ naranja | naranja | blanco/ verde | azul | blanco/ azul | verde | blanco/ marrón | marrón |

Asignación del PIN del cable de red (tipo B)

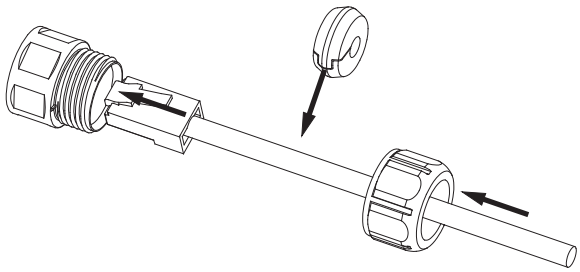

Introduzca el cable de red a través de la contratuerca, coloque la junta ranurada e inserte la clavija en el conector

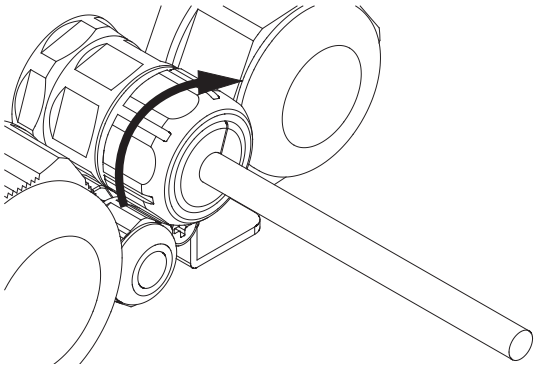

Apriete la contratuerca y conecte al router

## (A) CONEXIÓN ELÉCTRICA (TRIFÁSICA)

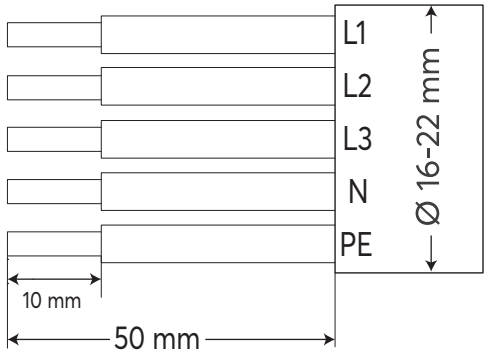


Pele la cubierta del cable 50 mm y pele el aislamiento del cable 10 mm

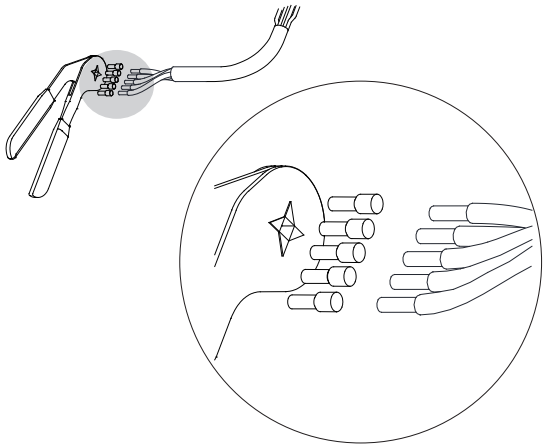

Engarce los terminales **(11/12)** en el cable

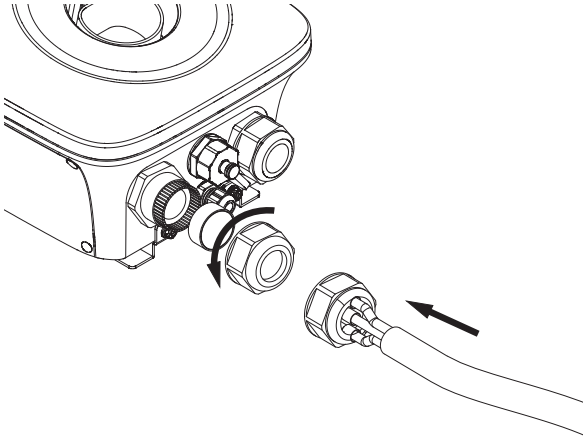

Afloje el presaestopa e introduzca el cable a través de él

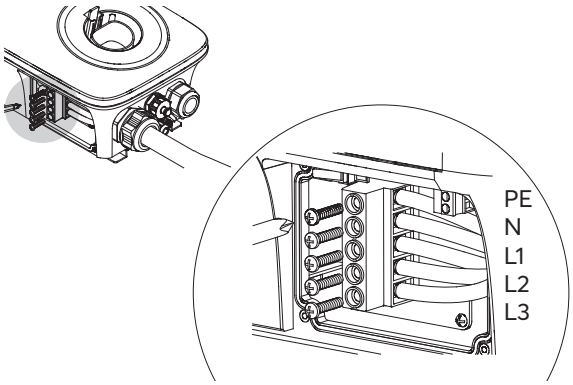


Abra la cubierta lateral e instale el cable

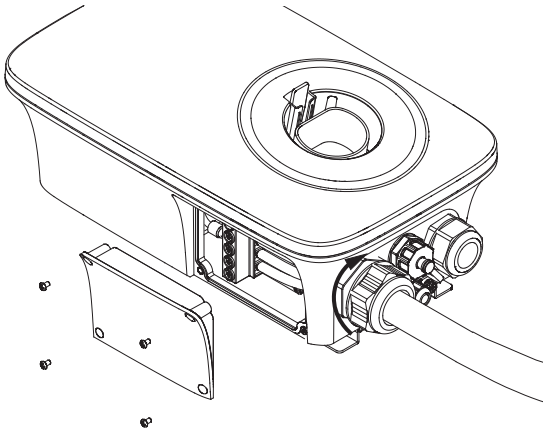

Cierre la cubierta y apriete el prensaestopa

#06224 | Rev 2 | 14.10.2025

## (B) ELECTRICAL CONNECTION (1-PHASE)

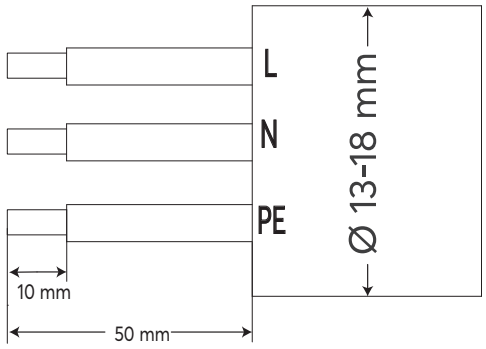


Pele la cubierta del cable 50 mm y pele el aislamiento del cable 10 mm

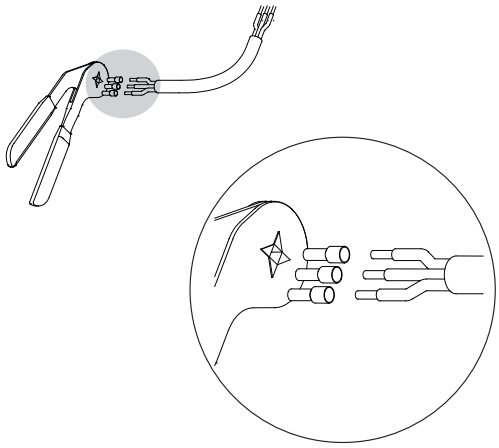

Engarce los terminales **(11/12)** en el cable

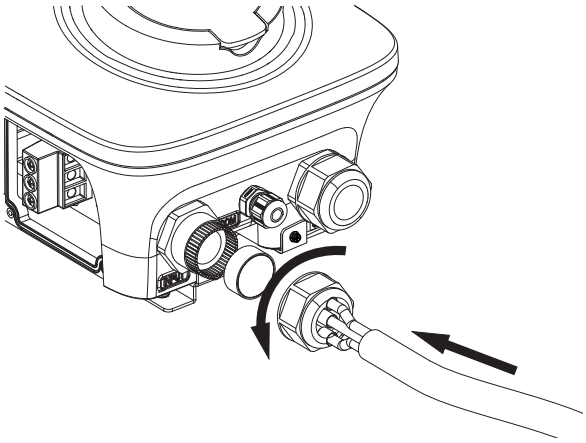

Afloje el presaestopa e introduzca el cable a través de él

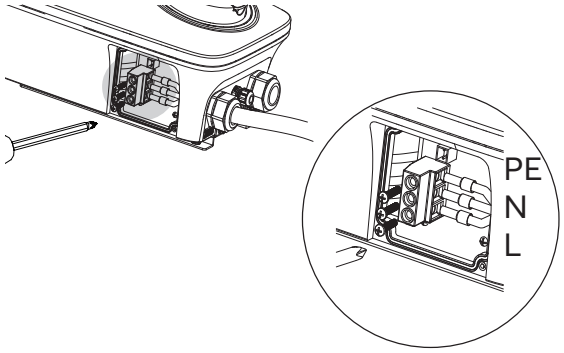


Abra la cubierta lateral e instale el cable

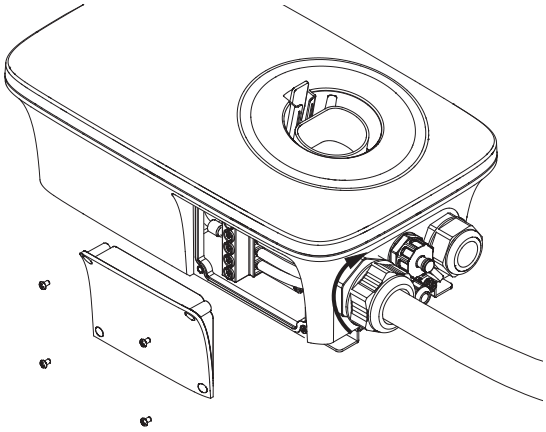

Cierre la cubierta y apriete el prensaestopa

#06224 | Rev 2 | 14.10.2025

Disposal as dangerous good via your installer

Disposal as electronic waste

Elimination comme produit dangereux par l'installateur

Élimination en tant que déchet électronique

Smaltimento come bene pericoloso tramite il vostro installatore

Smaltimento come rifiuto elettronico

Verwijdering als gevaarlijk goed via uw installateur

Verwijdering als elektronisch afval

Eliminación como mercancía peligrosa a través de su instalador

Eliminación como residuo electrónico

#06224 | Rev 2 | 14.10.2025

10-203-00542-00